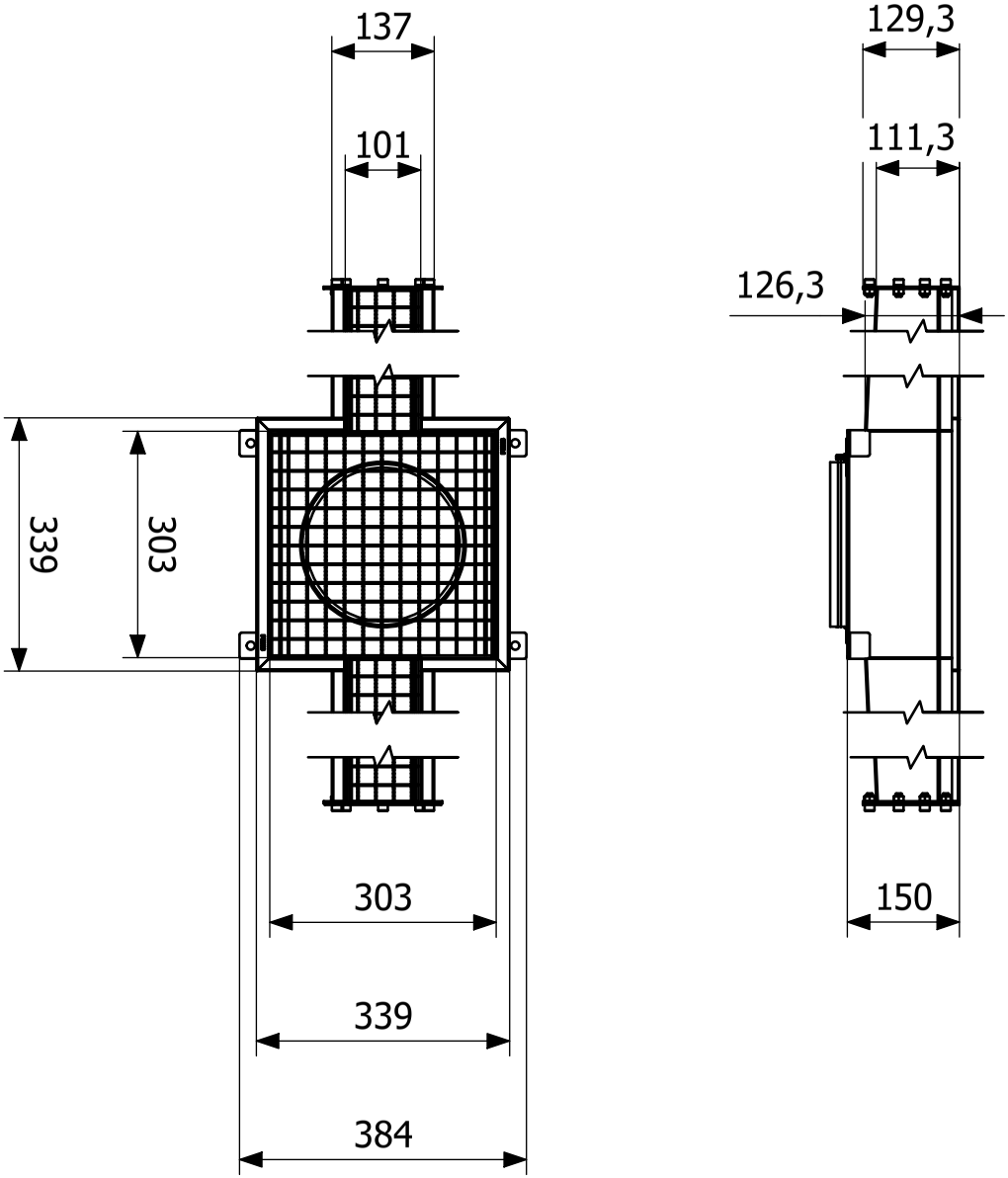
137
101
339
303
303
339
384
129,3
111,3
126,3
150