

RSK 7102819

Golvbrunn Bigg 110 E är en golvbrunn med 110 mm sidoutlopp för installation i betongbjälklag. Golvbrunnen levereras med ett urtagbart golvbrunnsvattenlås, automatisk klämring och plastsil. Materialet är epoxybelagt gjutjärn. Golvbrunnen är försedd med ett skyddslock som är avsett för att förhindra gjutning och flytspackel från att komma ner i golvbrunnen.

Den automatiska klämringen används till både tätskikt och plastmatta. Den är en självjusterande klämring för plastmattor med tjocklek 1,5 mm till 2 mm.

PRODUKTINFORMATION

RSK nummer	7102819
Artikelns färg	Svart
Bjälklag	Betongbjälklag
Dimension	Ø110 mm
Funktion	Sidoutlopp
Material	Gjutjärn , PP
Storlek	Ø220 mm
Tryck/flöde/temp	2,4 l/s
Utförande	Med plastsil
Ytbehandling	Epoxibelagd

Ytskikt	Betong/Massa/Klinker/Vinyl
Övrig Info	Klämring 7141340, plast sil 7138051 och vattenlås 7102818 ingår som standard.

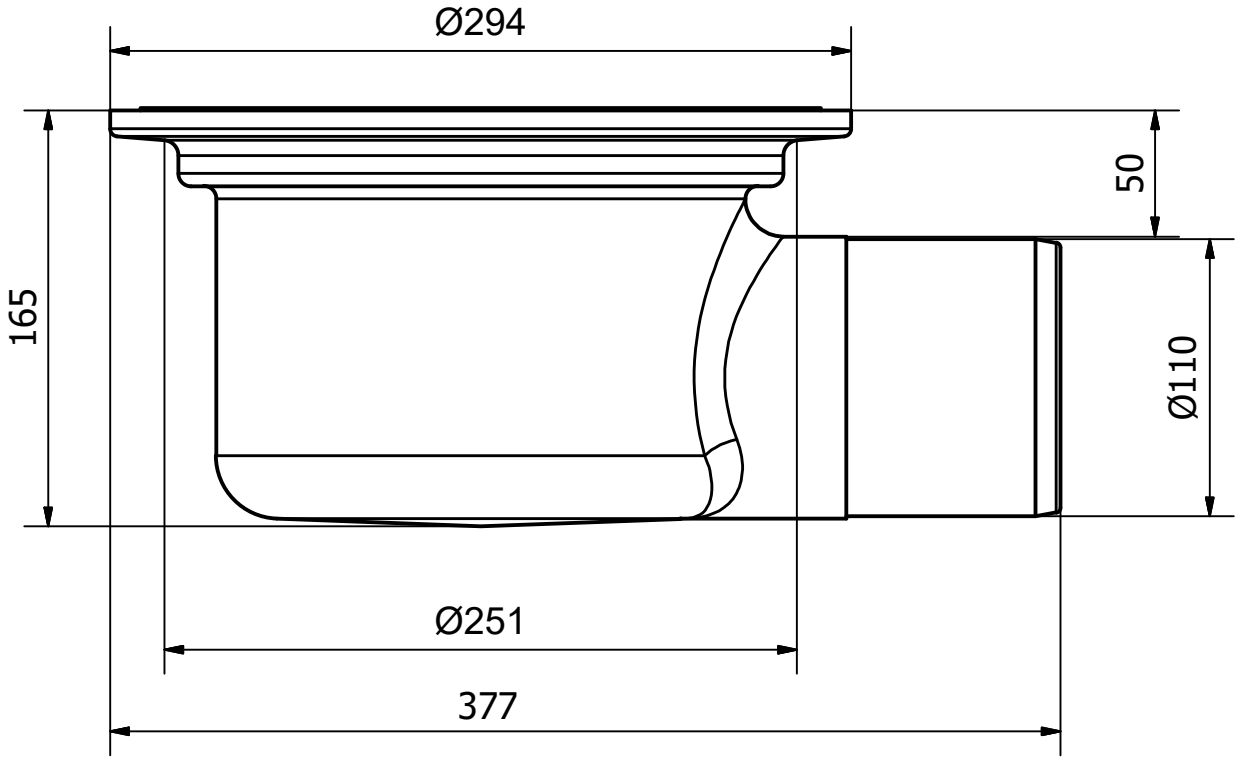
Ø294
50
165
Ø110
Ø251
377