RSK 7102172

Golvbrunn Lod MA är en golvbrunn med 75 mm bottenutlopp för installation i trä- eller betongbjälklag. Golvbrunnen levereras med ett urtagbart golvbrunnsvattenlås, automatisk klämring och plastsil. Materialet är epoxybelagt gjutjärn. Golvbrunnen är försedd med ett skyddslock som är avsett för att förhindra gjutning och flytspackel från att komma ner i golvbrunnen.

Den automatiska klämringen används till både tätskikt och plastmatta. Den är en självjusterande klämring för plastmattor med tjocklek 1,5 mm till 2 mm.

## PRODUKTINFORMATION

| | |
|---|---|
| **RSK nummer** | 7102172 |
| **Artikelns färg** | Svart |
| **Funktion** | Bottenutlopp |
| **Golvbeläggning** | Betong/Massa/Klinker/Vinyl |
| **Golvkonstruktion** | Betongbjälklag, Träbjälklag |
| **Material** | PP, Gjutjärn |
| **Storlek** | Ø150 mm |
| **Tryck Flöde Temp** | 1,0 l/s |
| **Utloppsdimension** | Ø75 mm |
| **Version** | Med plastsil |

| | |
|---|---|
| **Yta** | Epoxibelagd |

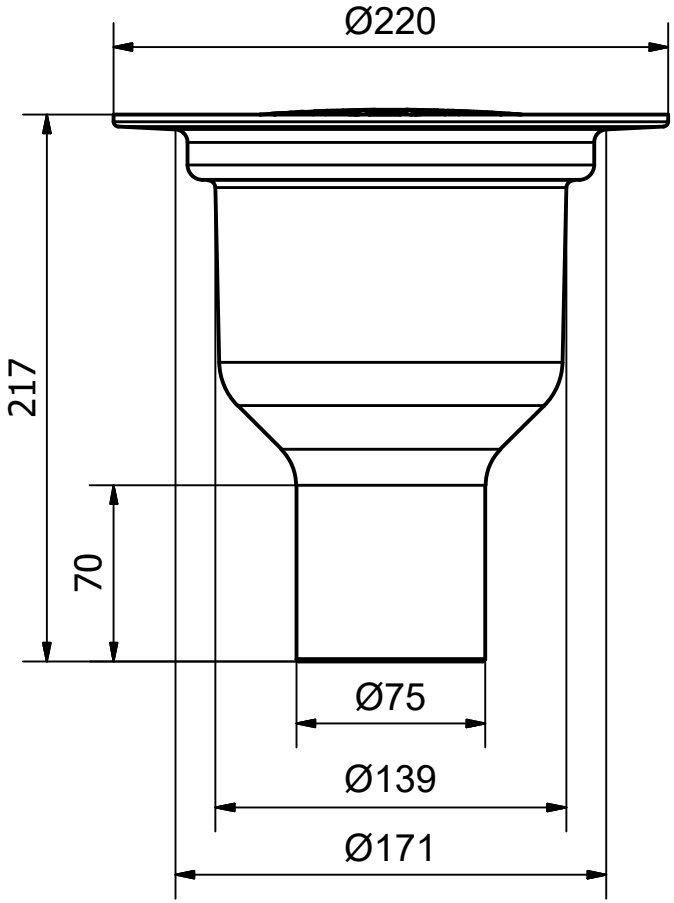
Ø220
217
70
Ø75
Ø139
Ø171