

RSK 3842173

Aqua-Argus II är en två delad och T-formad läckageindikator som snäpps ihop runt rören. Lämplig för kopparrör, diameter 15/18/22/28/35 mm. Levereras med dränageslang.

PRODUKTINFORMATION

RSK nummer	3842173
Artikelns färg	Vit
Dimension	Ø15-35 mm
Funktion	Indikerar läckage i schakt
Material	ABS

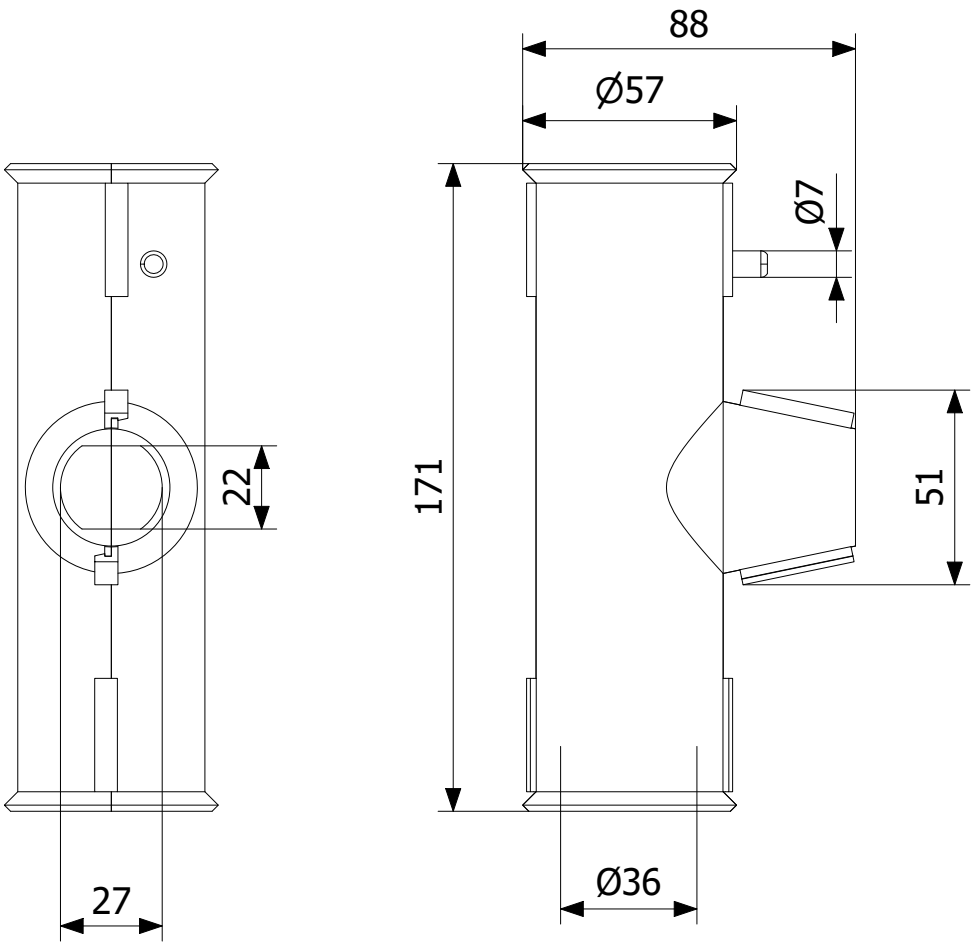
88
Ø57
Ø7
171
51
22
27
Ø36