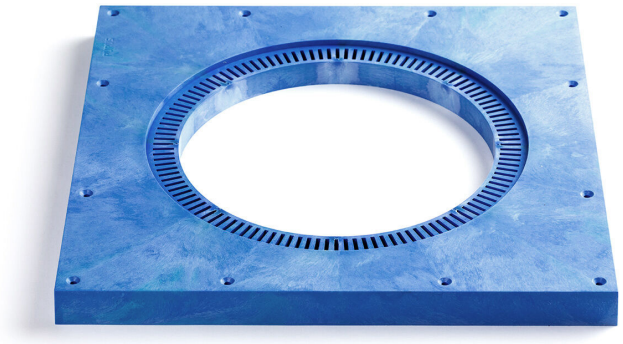

RSK 7135138

Monteringsplatta Utgård i plast används tillsammans med Purus golvbrunnar vid installation i träbjälklag. Monteringsplattan är 22 mm tjock har två sidor, en räfflad och en slät. Den räfflade sidan används vid fallspackling. Läggs klinkergolv ska distansringen användas. Den släta sidan används utan distansring för plastmatta om fallspackling inte görs.

Monteringsplattan är tillverkad i ABS plast med materialbesparande teknik som kallas för MuCell. Plattans ytor är limbara.

Denna monteringsplatta passar till S-serien, Brage, Oden, Flex och Duschbrunn i plast. Utan distansringen passar den också Våke, Våge, Freja och Loke.

PRODUKTINFORMATION

RSK nummer	7135138
Artikelns färg	Blå
Bjälklag	Träbjälklag
Funktion	För träbjälklag
Material	ABS
Storlek	300×300 mm
Tryck/flöde/temp	K3

Utförande	Vändbar

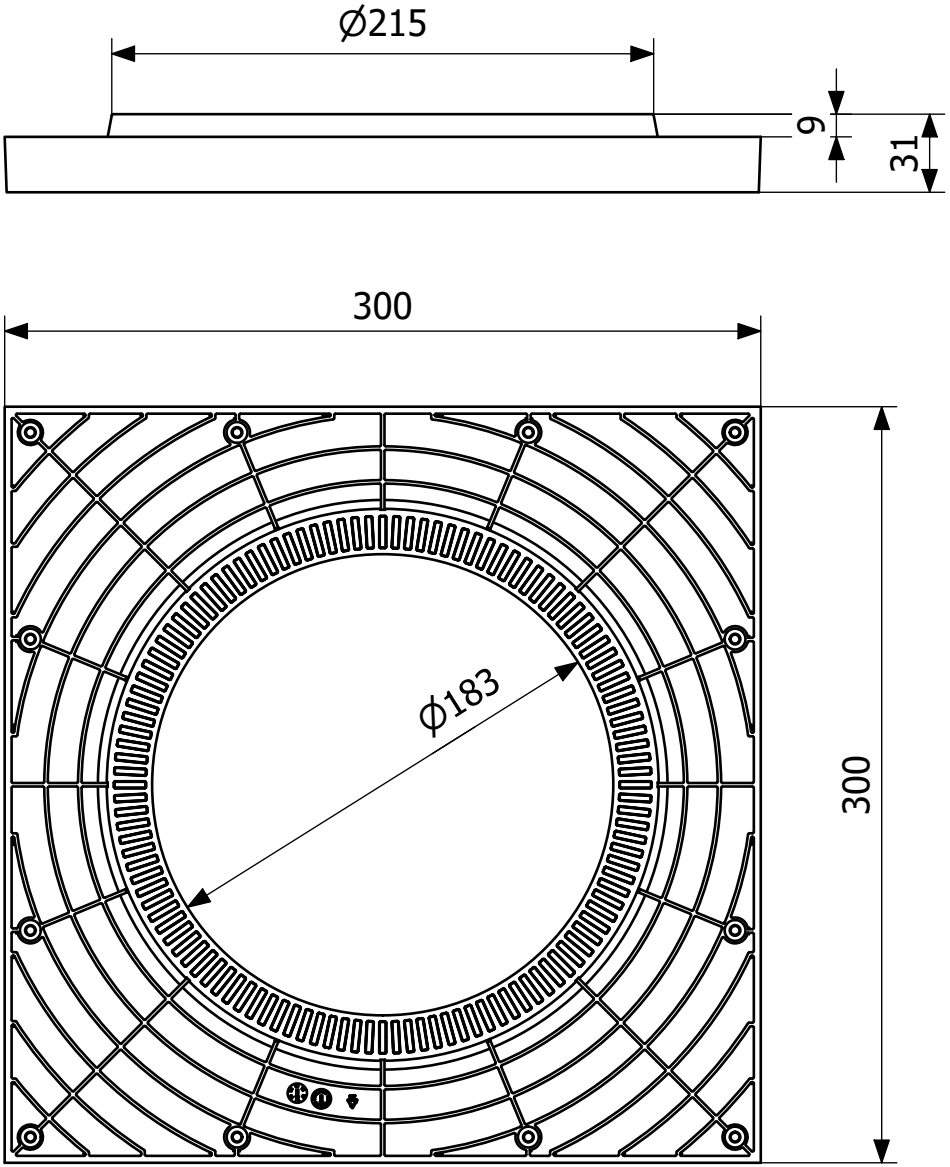
∅215
9
31
300
∅183
300