RSK 2912202

Övergångskoppling in/utvändig gänga Ø32xG40/G40 är en rak klämringskoppling för övergång från Ø32 mm rör till invändig eller utvändig G40.

PRODUKTINFORMATION

RSK nummer	2912202
Artikelns färg	Vit
Funktion	Utanpåliggande rördragning
Material	PP
Storlek	L=62 mm
Tryck Flöde Temp	Max +80°C (+95°C)
Utloppsdimension	G40/G40xØ32 mm
Version	Klämring, in/utvändig gänga

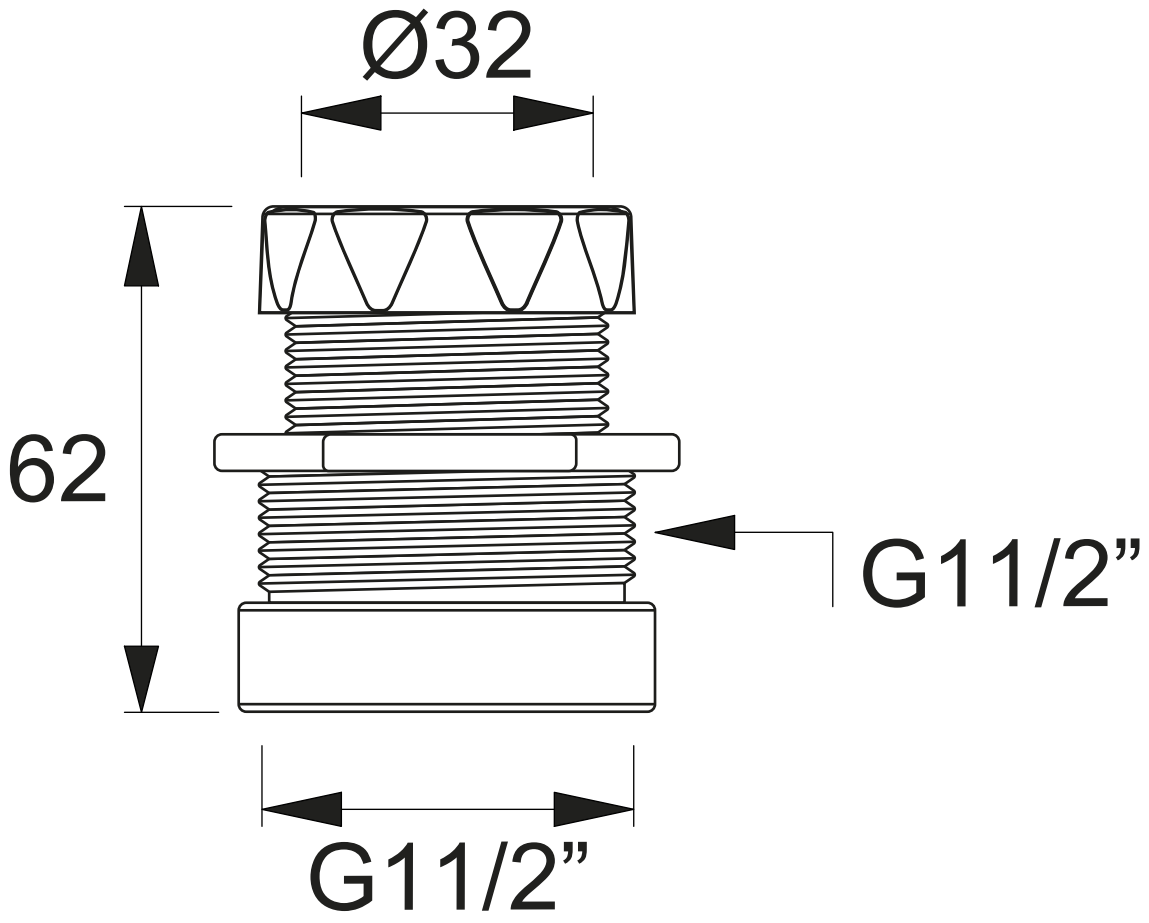
Ø32
62
G11/2”
G11/2”