

RSK 2912202

Övergångskoppling in/utvändig gänga Ø32xG40/G40 är en rak klämringskoppling för övergång från Ø32 mm rör till invändig eller utvändig G40.

## PRODUKTINFORMATION

| | |
|---|---|
| **RSK nummer** | 2912202 |
| **Artikelns färg** | Vit |
| **Dimension** | G40/G40xØ32 mm |
| **Funktion** | Utanpåliggande rördragning |
| **Material** | PP |
| **Storlek** | L=62 mm |
| **Tryck/flöde/temp** | Max +80°C (+95°C) |
| **Utförande** | Klämring, in/utvändig gänga |

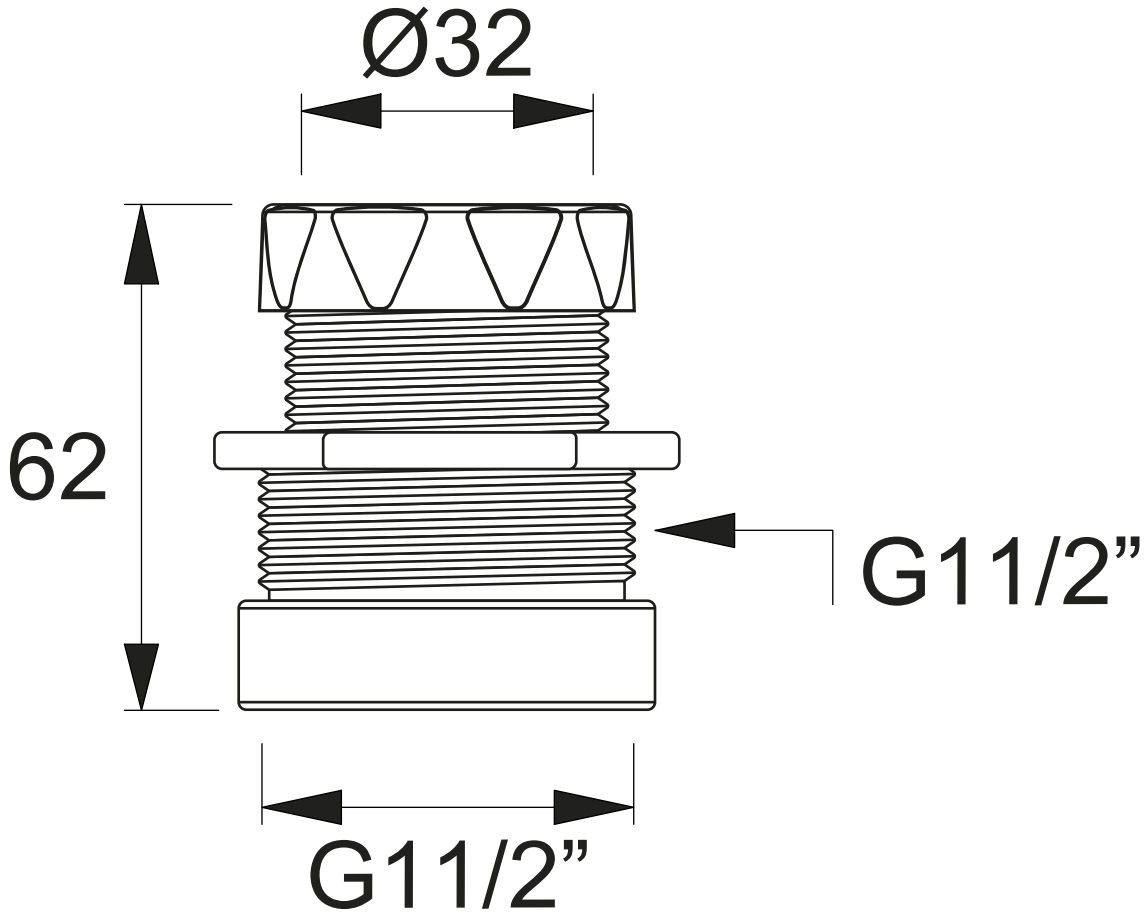
Ø32
62
G11/2”
G11/2”