

RSK 2911121

Övergångskoppling in/utvändig gänga Ø40xG32/G32 är en rak klämringskoppling för övergång från Ø40 mm rör till invändig eller utvändig G32.

PRODUKTINFORMATION

RSK nummer	2911121
Artikelns färg	Vit
Dimension	G32/G32xØ40 mm
Funktion	Utanpåliggande rördragning
Material	PP
Storlek	L=74 mm
Tryck/flöde/temp	Max +80°C (+95°C)
Utförande	Klämring, in/utvändig gänga

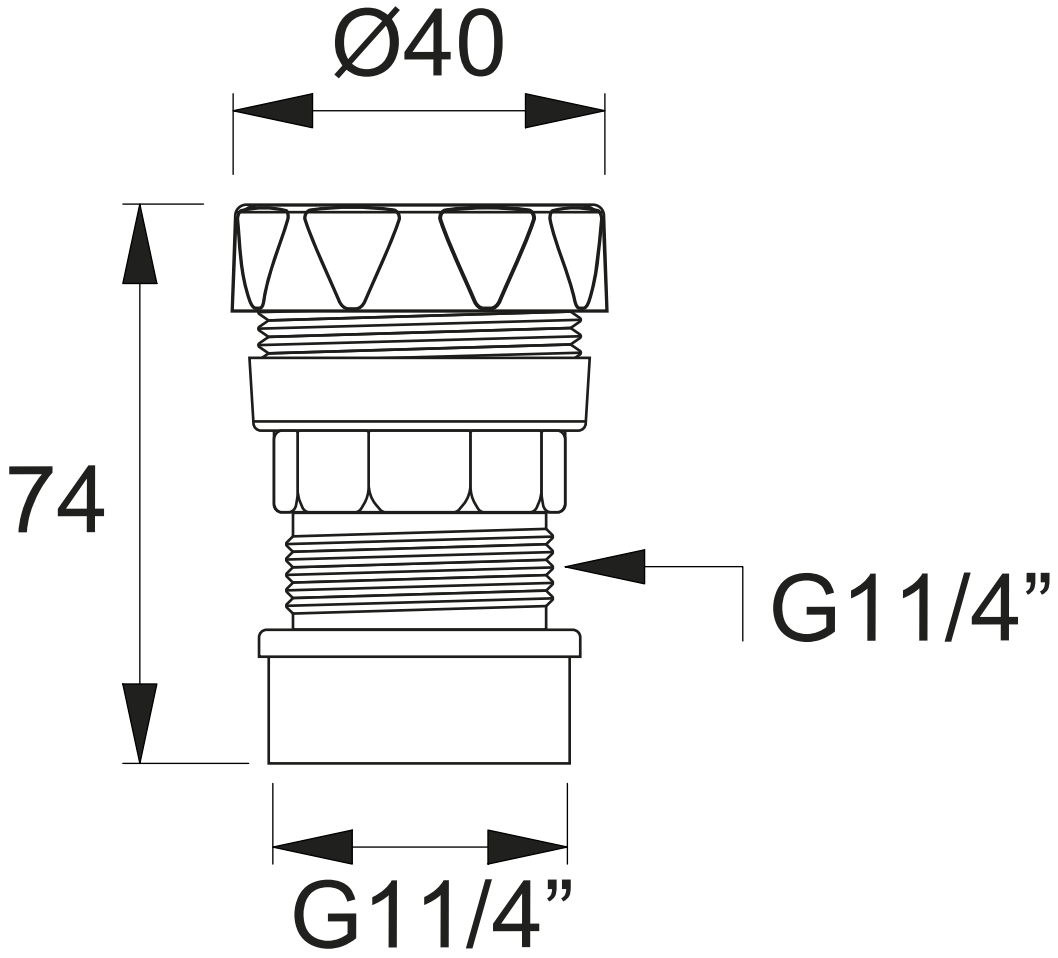
Ø40
74
G11/4”
G11/4”