

RSK 2911147

Övergångskoppling invändig gänga Ø32xG32 är en rak klämringskoppling för övergång från Ø32 mm rör till G32.

PRODUKTINFORMATION

RSK nummer	2911147
Artikelns färg	Vit
Dimension	G32xØ32 mm
Funktion	Utanpåliggande rördragning
Material	PP
Storlek	L=44 mm
Tryck/flöde/temp	Max +70°C (+90°C)
Utförande	Klämring, invändig gänga

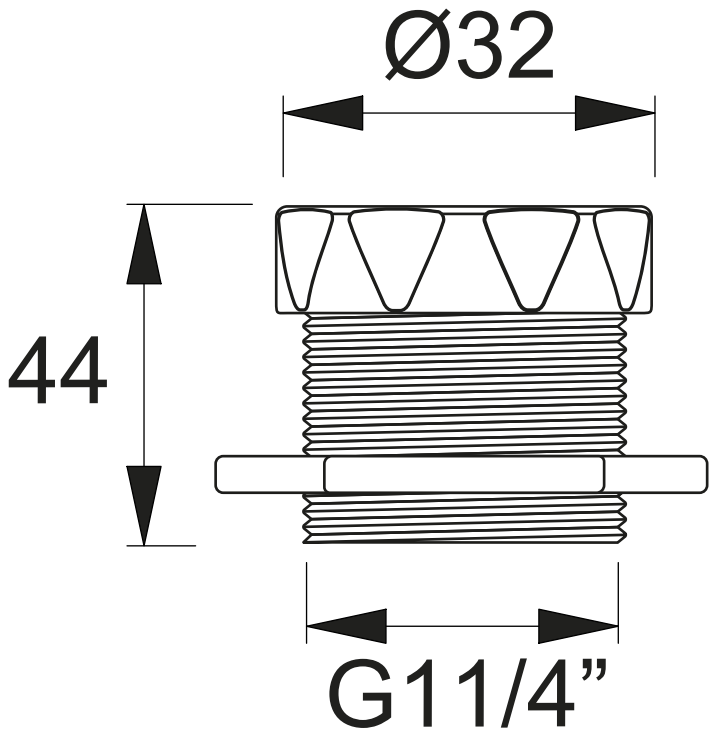
Ø32
44
G11/4”