PURUS

RSK 2911220

Övergångskoppling invändig gänga Ø32xG40 är en rak klämringskoppling för övergång från Ø32 mm rör till G40.



## PRODUKTINFORMATION

| | |
|---|---|
| **RSK nummer** | 2911220 |
| **Artikelns färg** | Vit |
| **Dimension** | G32xØ40 mm |
| **Funktion** | Utanpåliggande rördragning |
| **Material** | PP |
| **Storlek** | L=55 mm |
| **Tryck/flöde/temp** | Max +70°C (+90°C) |
| **Utförande** | Klämring, invändig gänga |

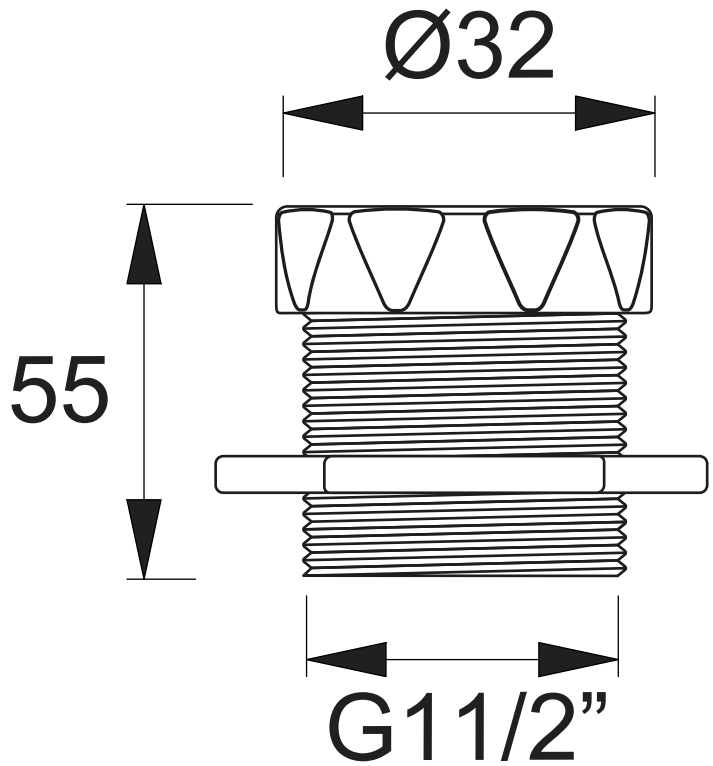
Ø32
55
G11/2”