PURUS

RSK 2910941

Övergångskoppling röranslutning Ø32/Ø32 är en rak klämringskoppling för anslutning av två Ø32 mm rör.



## PRODUKTINFORMATION

| | |
|---|---|
| **RSK nummer** | 2910941 |
| **Artikelns färg** | Vit |
| **Dimension** | Ø32/Ø32 mm |
| **Funktion** | Utanpåliggande rördragning |
| **Material** | PP |
| **Storlek** | L=46 mm |
| **Tryck/flöde/temp** | Max +80°C (+95°C) |
| **Utförande** | Dubbel klämringskoppling |

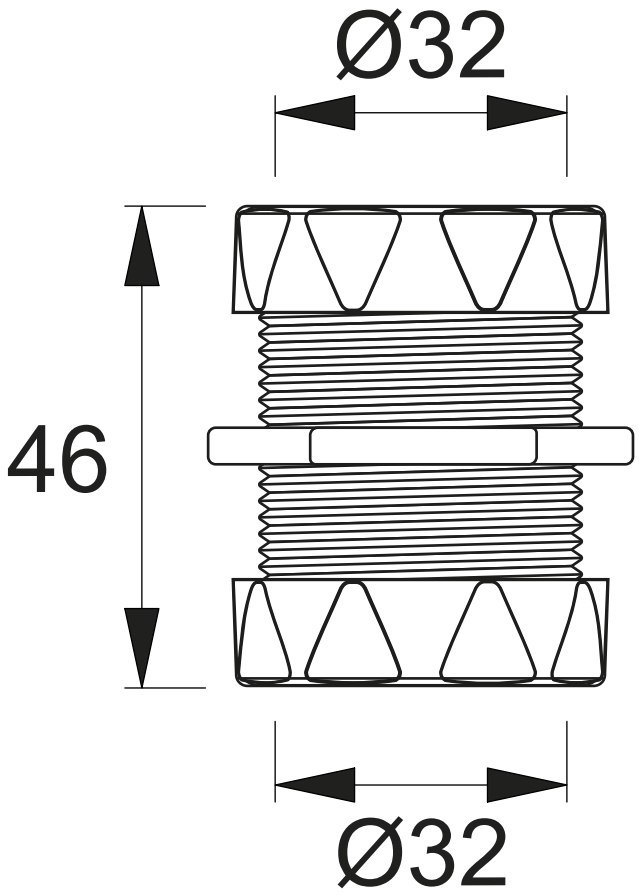
Ø32
46
Ø32