

RSK 8077175

PUM spilltratt i plast med G32 anslutning, kan kapas för att få slätända Ø40 mm. Levereras med luddfilter och PUM kassett. Luktspärren (membranet) är integrerad i spilltratten och sitter i botten för enkel rengöring. PUM/luktspärren ersätter vanligt pungvattenlås och sparar därmed plats under applikationen.

PRODUKTINFORMATION

RSK nummer	8077175
Artikelns färg	Vit
Dimension	G32xØ40 mm
Funktion	För tvättmaskin
Material	PP, Silikon
Tryck/flöde/temp	1,1 l/s
Utförande	Med vattenlås

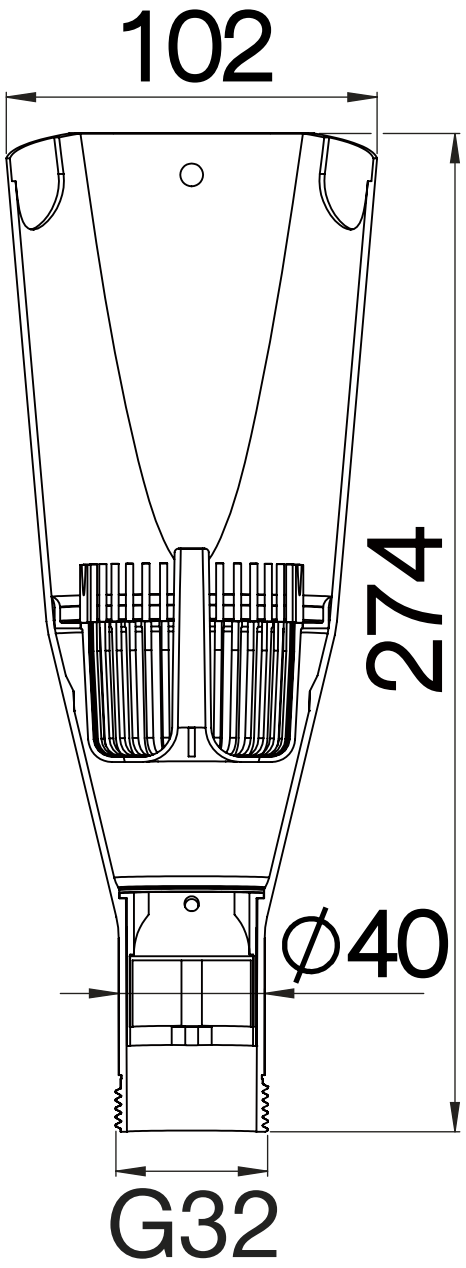
102
274
∅40
G32