

RSK 8075400

Pungvattenlås för tvättställ med G32 anslutning avsedd för Ø40 utloppsrör. Pungvattenlåset har teleskoprör för justerbart avstånd mot tvättställ och avtagbar underdel för enkel rengöring.

PRODUKTINFORMATION

RSK nummer	8075400
Artikelns färg	Vit
Dimension	G32xØ40 mm
Funktion	För tvättställ
Material	PP
Tryck/flöde/temp	0,6 l/s
Utförande	Med klämringskoppling

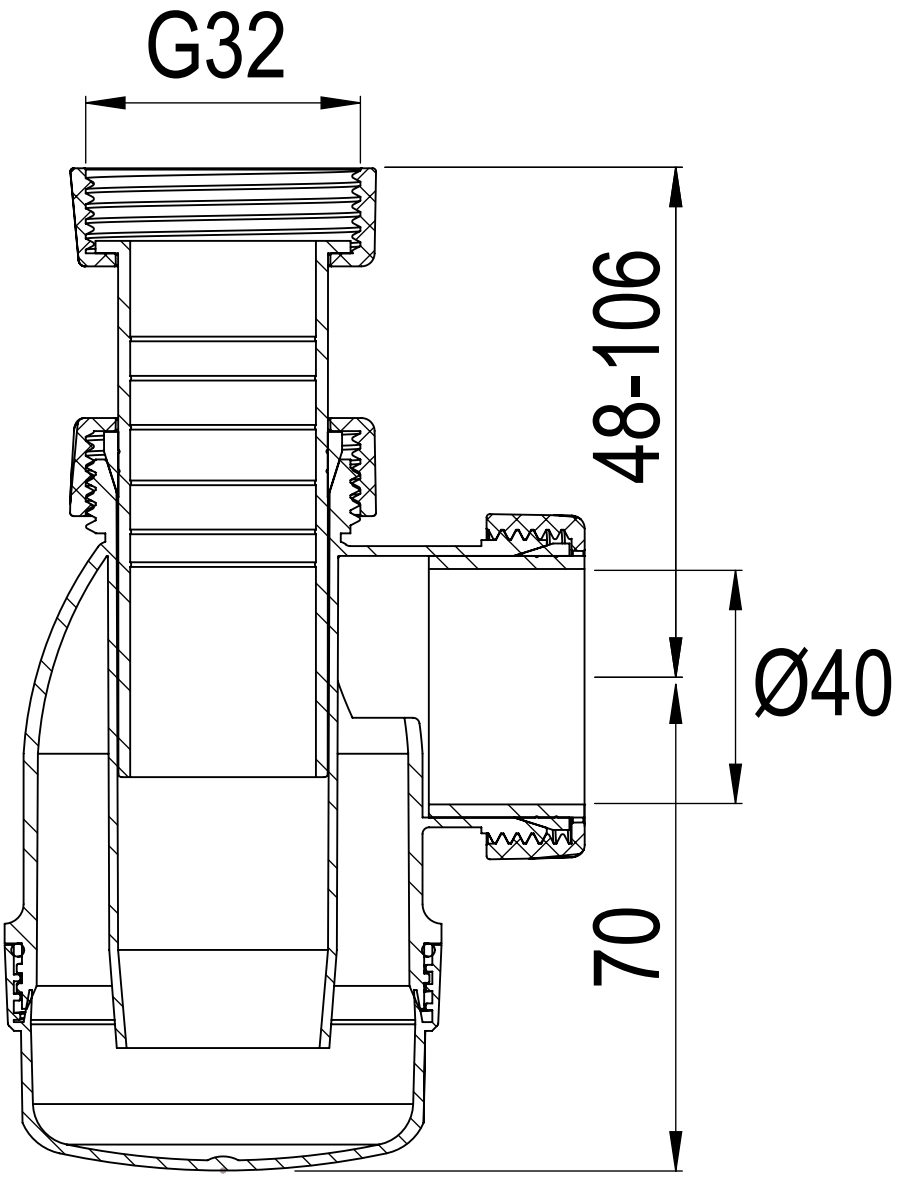
G32
48-106
Ø40
70