

RSK 8075406

Pungvattenlås för tvättställ med G32 anslutning avsedd för Ø40 utloppsrör. Vattenlåset har en luktlåsfunktion med ett membran som hela tiden funktionerar från stängt läge. Detta eliminerar att odör från avloppet når innemiljön även om vattenpelaren avdunstat.

PRODUKTINFORMATION

RSK nummer	8075406
Artikelns färg	Vit
Dimension	G32xØ40 mm
Funktion	För tvättställ
Material	PP
Tryck/flöde/temp	0,6 l/s
Utförande	Luktstopp

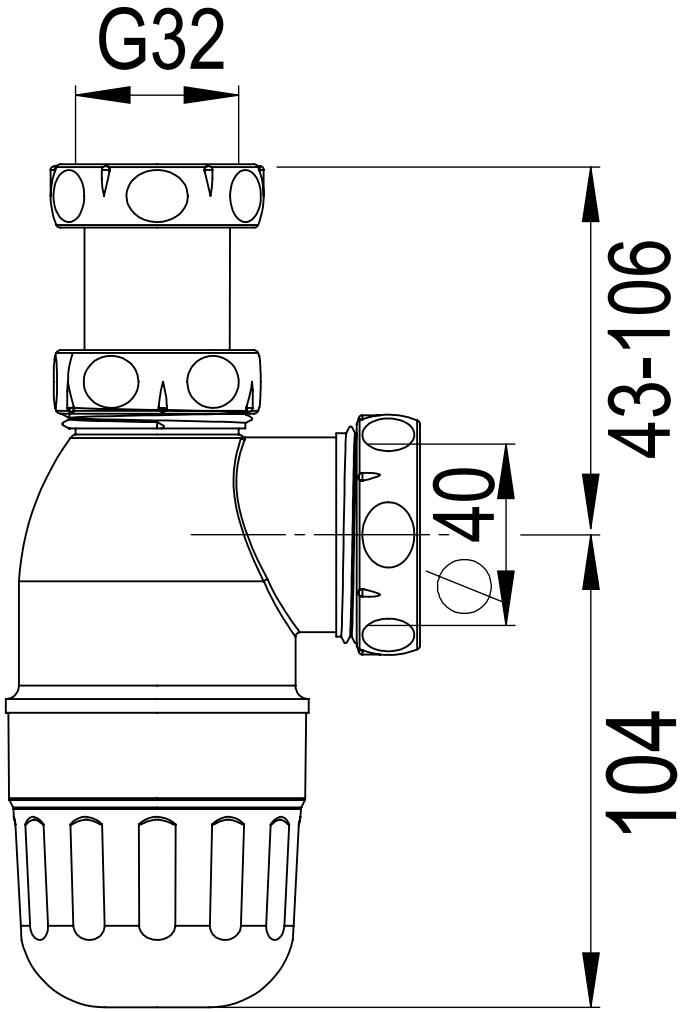
G32
43-106
40
104