RSK 8075408



Pungvattenlås för tvättställ med G32 anslutning avsedd för Ø40 utloppsrör. Pungvattenlåset har stos, silbricka och avtagbar underdel för enkel rengöring.

PRODUKTINFORMATION

RSK nummer	8075408
Artikelns färg	Vit
Dimension	G32xØ40 mm
Funktion	För tvättställ
Material	PP, Rostfritt stål 1.4301
Tryck/flöde/temp	0,6 l/s
Utförande	Med stos och silventil

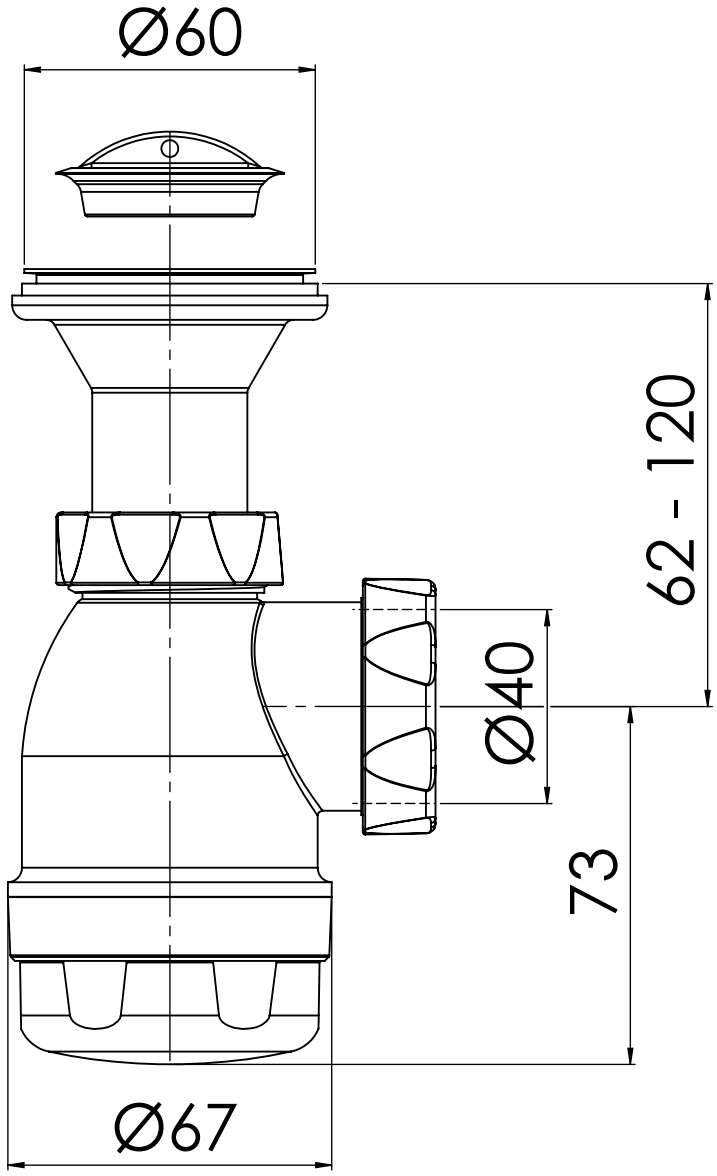
Ø60
62 - 120
Ø40
73
Ø67