RSK 7098979

Purusränna 100 är en golvränna tillverkad i syrafast rostfritt stål för installation i betongbjälklag. Golvrännan är 600×100 mm med ett mittutlopp och är avsedd för klinkergolv med limfläns som ytskikt. Golvrännan behöver kompletteras med sil/galler beroende på miljö samt brunnsunderdel i plast eller syrafast rostfritt stål.

RSK 7098980

Purusränna 100 är en golvränna tillverkad i syrafast rostfritt stål för installation i betongbjälklag. Golvrännan är 800×100 mm med ett mittutlopp och är avsedd för klinkergolv med limfläns som ytskikt. Golvrännan behöver kompletteras med sil/galler beroende på miljö samt brunnsunderdel i plast eller syrafast rostfritt stål.

RSK 7098981

Purusränna 100 är en golvränna tillverkad i syrafast rostfritt stål för installation i betongbjälklag. Golvrännan är 900×100 mm med ett mittutlopp och är avsedd för klinkergolv med limfläns som ytskikt. Golvrännan behöver kompletteras med sil/galler beroende på miljö samt brunnsunderdel i plast eller syrafast rostfritt stål.

RSK 7098982

Purusränna 100 är en golvränna tillverkad i

syrafast rostfritt stål för installation i betongbjälklag. Golvrännan är 1000×100 mm med ett mittutlopp och är avsedd för klinkergolv med limfläns som ytskikt. Golvrännan behöver kompletteras med sil/galler beroende på miljö samt brunnsunderdel i plast eller syrafast rostfritt stål.

RSK 7098983

Purusränna 100 är en golvränna tillverkad i syrafast rostfritt stål för installation i betongbjälklag. Golvrännan är 1100×100 mm med ett mittutlopp och är avsedd för klinkergolv med limfläns som ytskikt. Golvrännan behöver kompletteras med sil/galler beroende på miljö samt brunnsunderdel i plast eller syrafast rostfritt stål.

RSK 7098984

Purusränna 100 är en golvränna tillverkad i syrafast rostfritt stål för installation i betongbjälklag. Golvrännan är 1200×100 mm med ett mittutlopp och är avsedd för klinkergolv med limfläns som ytskikt. Golvrännan behöver kompletteras med sil/galler beroende på miljö samt brunnsunderdel i plast eller syrafast rostfritt stål.

RSK 7098985

Purusränna 100 är en golvränna tillverkad i syrafast rostfritt stål för installation i betongbjälklag. Golvrännan är 1400×100 mm med ett mittutlopp och är avsedd för klinkergolv med limfläns som ytskikt. Golvrännan behöver kompletteras med sil/galler beroende på miljö samt

brunnsunderdel i plast eller syrafast rostfritt stål.

RSK 7098986

Purusränna 100 är en golvränna tillverkad i syrafast rostfritt stål för installation i betongbjälklag. Golvrännan är 1500×100 mm med ett mittutlopp och är avsedd för klinkergolv med limfläns som ytskikt. Golvrännan behöver kompletteras med sil/galler beroende på miljö samt brunnsunderdel i plast eller syrafast rostfritt stål.

RSK 7098987

Purusränna 100 är en golvränna tillverkad i syrafast rostfritt stål för installation i betongbjälklag. Golvrännan är 2000×100 mm med ett mittutlopp och är avsedd för klinkergolv med limfläns som ytskikt. Golvrännan behöver kompletteras med sil/galler beroende på miljö samt brunnsunderdel i plast eller syrafast rostfritt stål.

RSK 7098988

Purusränna 100 är en golvränna tillverkad i syrafast rostfritt stål för installation i betongbjälklag. Golvrännan är 2500×100 mm med ett mittutlopp och är avsedd för klinkergolv med limfläns som ytskikt. Golvrännan behöver kompletteras med sil/galler beroende på miljö samt brunnsunderdel i plast eller syrafast rostfritt stål.

PRODUKTINFORMATION

RSK nummer	7098979
Artikelns färg	Rostfri
Funktion	Mittutlopp
Golvbeläggning	Klinker
Golvkonstruktion	Betongbjälklag
Material	Syrafast rostfritt stål 1.4404
Storlek	600×100 mm
Utloppsdimension	Botten/sida Ø50, Ø75, Ø110 mm
Version	Glöm ej galler/sil/utloppshus
Yta	Betad

RSK nummer	7098980
Artikelns färg	Rostfri
Funktion	Mittutlopp
Golvbeläggning	Klinker
Golvkonstruktion	Betongbjälklag
Material	Syrafast rostfritt stål 1.4404
Storlek	800×100 mm
Utloppsdimension	Botten/sida Ø50, Ø75, Ø110 mm
Version	Glöm ej galler/sil/utloppshus
Yta	Betad

RSK nummer	7098981
Artikelns färg	Rostfri
Funktion	Mittutlopp
Golvbeläggning	Klinker
Golvkonstruktion	Betongbjälklag
Material	Syrafast rostfritt stål 1.4404
Storlek	900×100 mm
Utloppsdimension	Botten/sida Ø50, Ø75, Ø110 mm
Version	Glöm ej galler/sil/utloppshus
Yta	Betad

RSK nummer	7098982
Artikelns färg	Rostfri
Funktion	Mittutlopp
Golvbeläggning	Klinker
Golvkonstruktion	Betongbjälklag
Material	Syrafast rostfritt stål 1.4404
Storlek	1000×100 mm
Utloppsdimension	Botten/sida Ø50, Ø75, Ø110 mm
Version	Glöm ej galler/sil/utloppshus
Yta	Betad

RSK nummer	7098983
Artikelns färg	Rostfri
Funktion	Mittutlopp
Golvbeläggning	Klinker
Golvkonstruktion	Betongbjälklag
Material	Syrafast rostfritt stål 1.4404
Storlek	1100×100 mm
Utloppsdimension	Botten/sida Ø50, Ø75, Ø110 mm
Version	Glöm ej galler/sil/utloppshus
Yta	Betad

RSK nummer	7098984
Artikelns färg	Rostfri
Funktion	Mittutlopp
Golvbeläggning	Klinker
Golvkonstruktion	Betongbjälklag
Material	Syrafast rostfritt stål 1.4404
Storlek	1200×100 mm
Utloppsdimension	Botten/sida Ø50, Ø75, Ø110 mm
Version	Glöm ej galler/sil/utloppshus
Yta	Betad

RSK nummer	7098985
Artikelns färg	Rostfri
Funktion	Mittutlopp
Golvbeläggning	Klinker
Golvkonstruktion	Betongbjälklag
Material	Syrafast rostfritt stål 1.4404
Storlek	1400×100 mm
Utloppsdimension	Botten/sida Ø50, Ø75, Ø110 mm
Version	Glöm ej galler/sil/utloppshus
Yta	Betad

RSK nummer	7098986
Artikelns färg	Rostfri
Funktion	Mittutlopp
Golvbeläggning	Klinker
Golvkonstruktion	Betongbjälklag
Material	Syrafast rostfritt stål 1.4404
Storlek	1500×100 mm
Utloppsdimension	Botten/sida Ø50, Ø75, Ø110 mm
Version	Glöm ej galler/sil/utloppshus
Yta	Betad

RSK nummer	7098987
Artikelns färg	Rostfri
Funktion	Mittutlopp
Golvbeläggning	Klinker
Golvkonstruktion	Betongbjälklag
Material	Syrafast rostfritt stål 1.4404
Storlek	2000×100 mm
Utloppsdimension	Botten/sida Ø50, Ø75, Ø110 mm
Version	Glöm ej galler/sil/utloppshus
Yta	Betad

RSK nummer	7098988
Artikelns färg	Rostfri
Funktion	Mittutlopp
Golvbeläggning	Klinker
Golvkonstruktion	Betongbjälklag
Material	Syrafast rostfritt stål 1.4404
Storlek	2500×100 mm
Utloppsdimension	Botten/sida Ø50, Ø75, Ø110 mm
Version	Glöm ej galler/sil/utloppshus
Yta	Betad
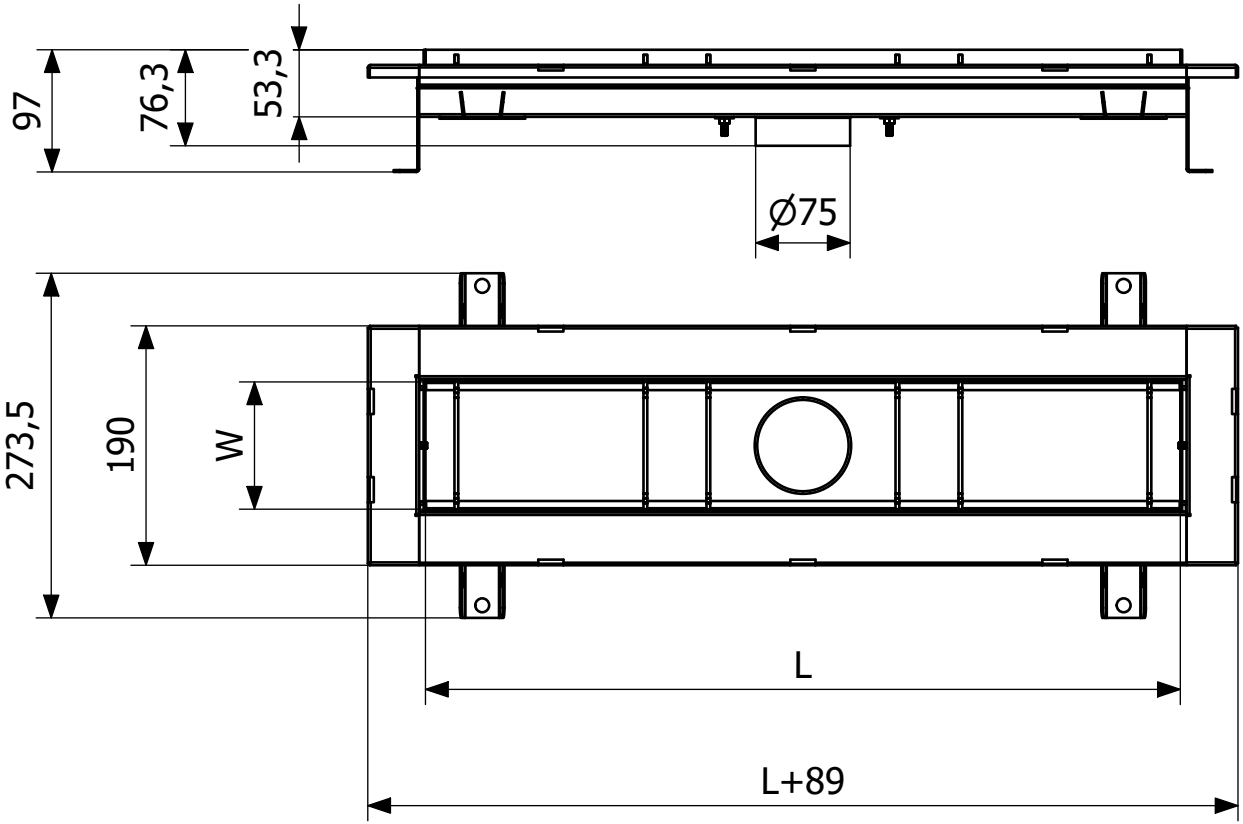
Dimension (mm)	LxW (mm)
600x100	602x101
800x100	802x101
900x100	902x101
1000x100	1002x101
1100x100	1102x101
1200x100	1202x101
1400x100	1402x101
1500x100	1502x101
2000x100	2002x101
2500x100	2502x101