

RSK 8075137

Rakt vattenlås för tvättställ med G32 anslutning avsedd för Ø40 utloppsrör. Det raka vattenlåset är delbar för enkel rengöring.

PRODUKTINFORMATION

RSK nummer	8075137
Artikelns färg	Vit
Dimension	G32xØ40 mm
Funktion	För tvättställ
Material	PP
Tryck/flöde/temp	0,6 l/s
Utförande	Rak

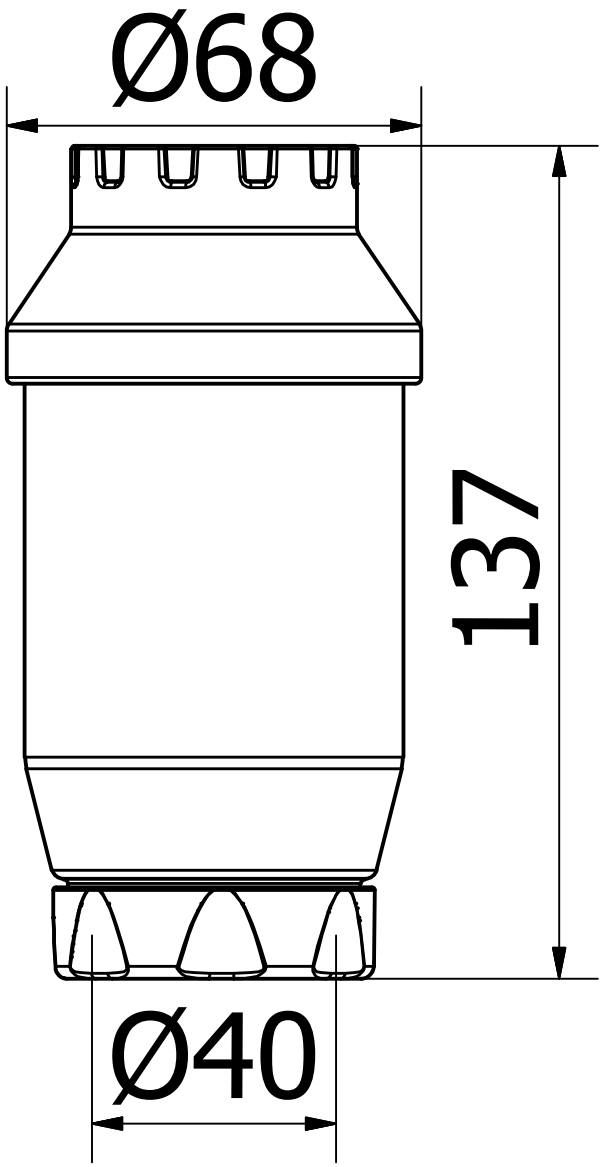
Ø68
137
Ø40