

RSK 8920164

Spilltratt med vattenlåssats avsedd för avloppsvatten från tvättmaskin. Vattenlåssatsen levereras komplett med rakt vattenlås, golvhuv och Ø32 mm utloppsrör för anslutning i golv.

RSK 8920166

Spilltratt med vattenlåssats avsedd för avloppsvatten från tvättmaskin. Vattenlåssatsen levereras komplett med rakt vattenlås, väggbricka och Ø32 mm utloppsrör för anslutning i vägg.

PRODUKTINFORMATION

RSK nummer	8920164
Artikelns färg	Vit
Dimension	G32xØ32 mm
Funktion	För tvättmaskin
Material	PP, ABS
Utförande	Med vattenlås

RSK nummer	8920166
Artikelns färg	Vit
Dimension	G32xØ32 mm
Funktion	För tvättmaskin

Material	PP, ABS
Utförande	Med vattenlås

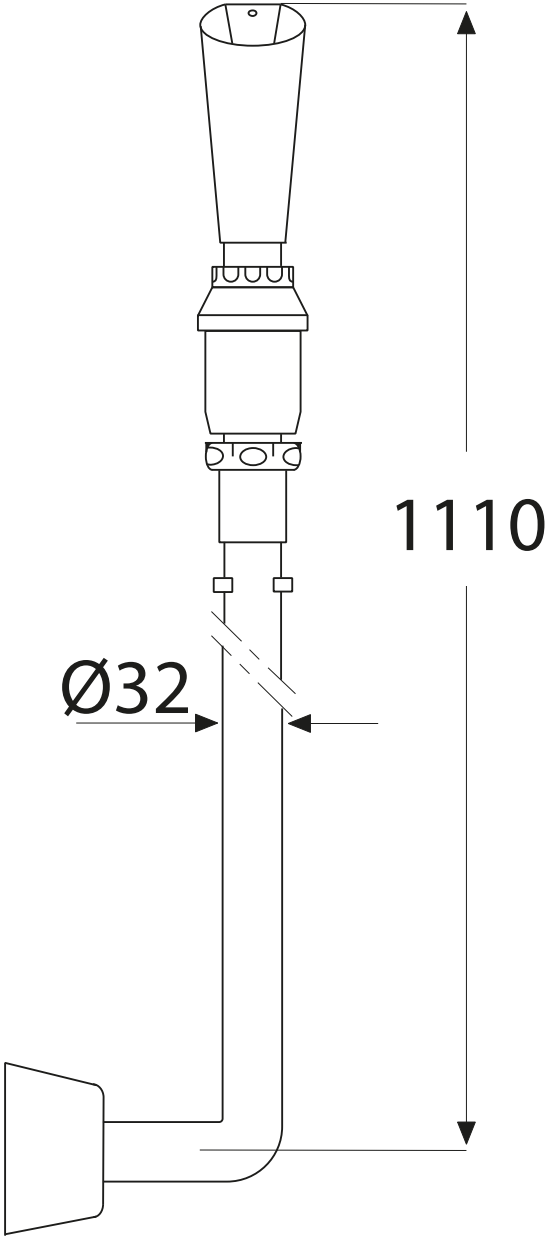
1110
Ø32