

RSK 7118108

Spygatt Sigex är en golvbrunn med 75 mm sidoutlopp med tre extra inlopp för installation i trä- eller betongbjälklag. Bara ett av extra inloppen ska användas vid installation. Spygatten levereras med automatisk klämring och plastsil. Spygatten är försedd med ett skyddslock som är avsett för att förhindra gjutning och flytspackel från att komma ner i golvbrunnen.

Den automatiska klämringen används till både tätskikt och plastmatta. Den är en självjusterande klämring för plastmattor med tjocklek 1,5 mm till 2 mm.

PRODUKTINFORMATION

RSK nummer	7118108
Artikelns färg	Rostfri
Bjälklag	Betongbjälklag
Dimension	Ø75 mm
Funktion	Sidoutlopp
Material	PP, Syrafast rostfritt stål 1.4404
Storlek	Ø150 mm
Tryck/flöde/temp	1,1 l/s
Utförande	Med plastsil
Ytbehandling	Kallvalsad (2B)

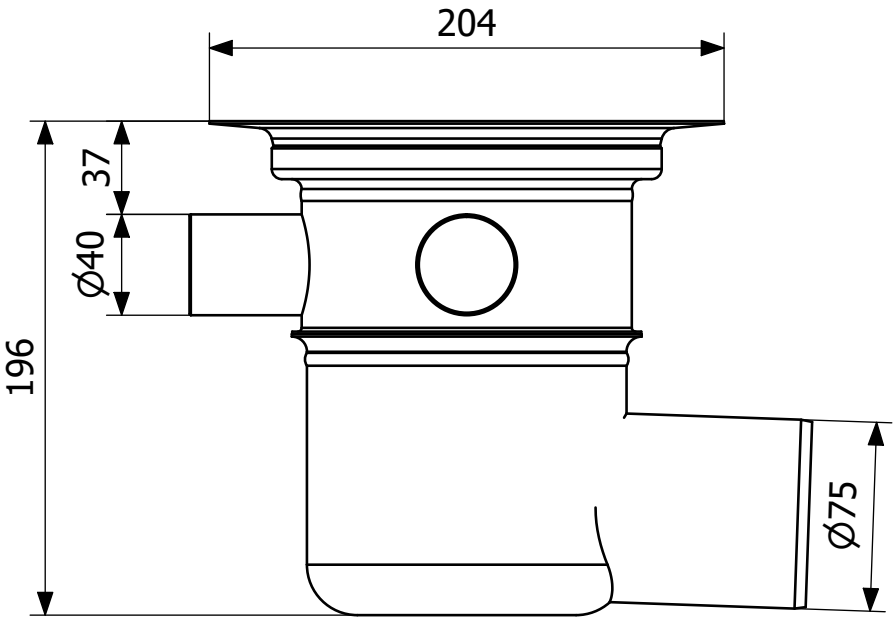
204
37
Ø40
196
Ø75