

RSK 7101018

Utloppshus spygatt i syrafast rostfritt stål med 110 mm bottenutlopp och 220 mm anslutning mot golvränna.

PRODUKTINFORMATION

RSK nummer	7101018
Artikelns färg	Rostfri
Dimension	Ø110 mm
Funktion	Bottenutlopp
Material	Syrafast rostfritt stål 1.4404
Storlek	Ø220 mm
Tryck/flöde/temp	5,2 l/s
Utförande	Spygatt
Ytbehandling	Kallvalsad (2B)

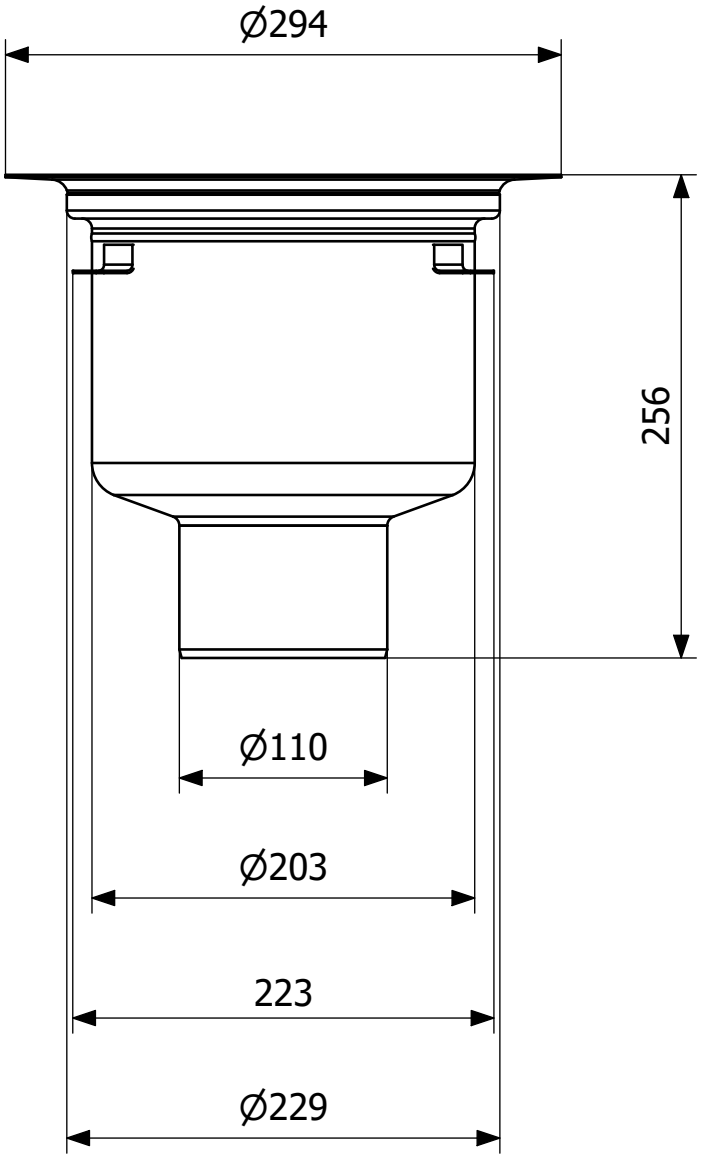
Ø294
256
Ø110
Ø203
223
Ø229