

RSK 7101016

Utloppshus spygatt i syrafast rostfritt stål med 75 mm bottenutlopp och 220 mm anslutning mot golvränna.

PRODUKTINFORMATION

RSK nummer	7101016
Artikelns färg	Rostfri
Dimension	Ø75 mm
Funktion	Bottenutlopp
Material	Syrafast rostfritt stål 1.4404
Storlek	Ø220 mm
Tryck/flöde/temp	5,2 l/s
Utförande	Spygatt
Ytbehandling	Kallvalsad (2B)

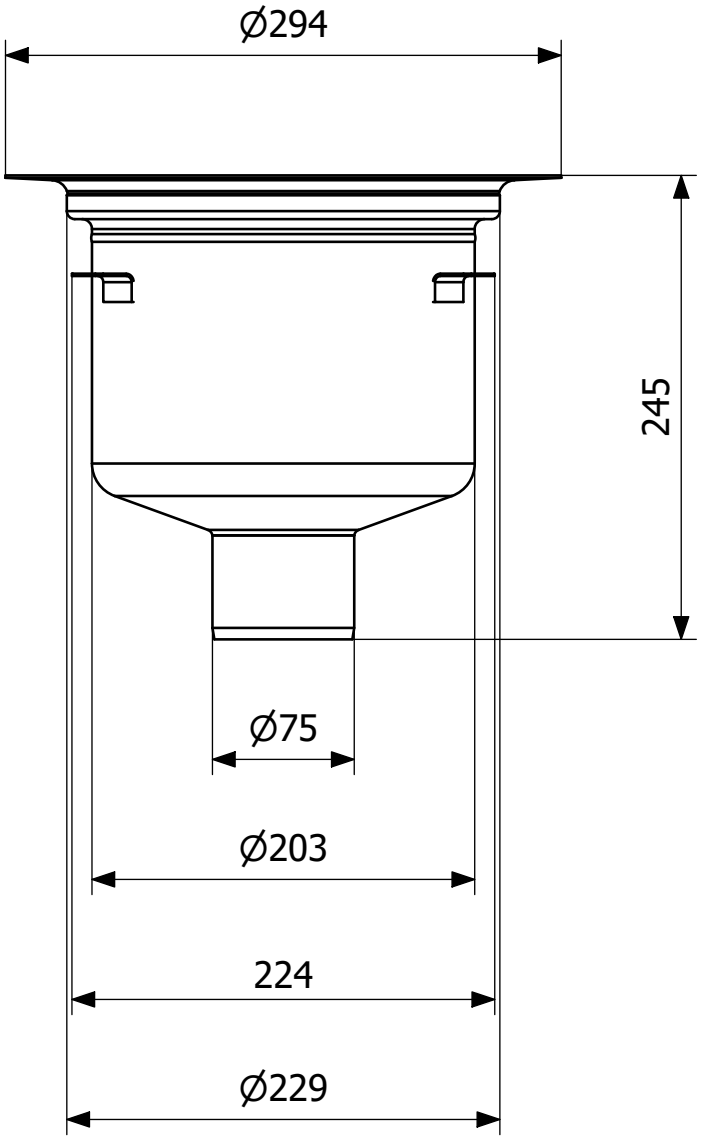
Ø294
245
Ø75
Ø203
224
Ø229