

RSK 7101012

Utloppshus spygatt i syrafast rostfritt stål med 75 mm bottenutlopp och 150 mm anslutning mot golvränna.

PRODUKTINFORMATION

RSK nummer	7101012
Artikelns färg	Rostfri
Dimension	Ø75 mm
Funktion	Bottenutlopp
Material	Syrafast rostfritt stål 1.4404
Storlek	Ø150 mm
Tryck/flöde/temp	5,2 l/s
Utförande	Spygatt
Ytbehandling	Kallvalsad (2B)

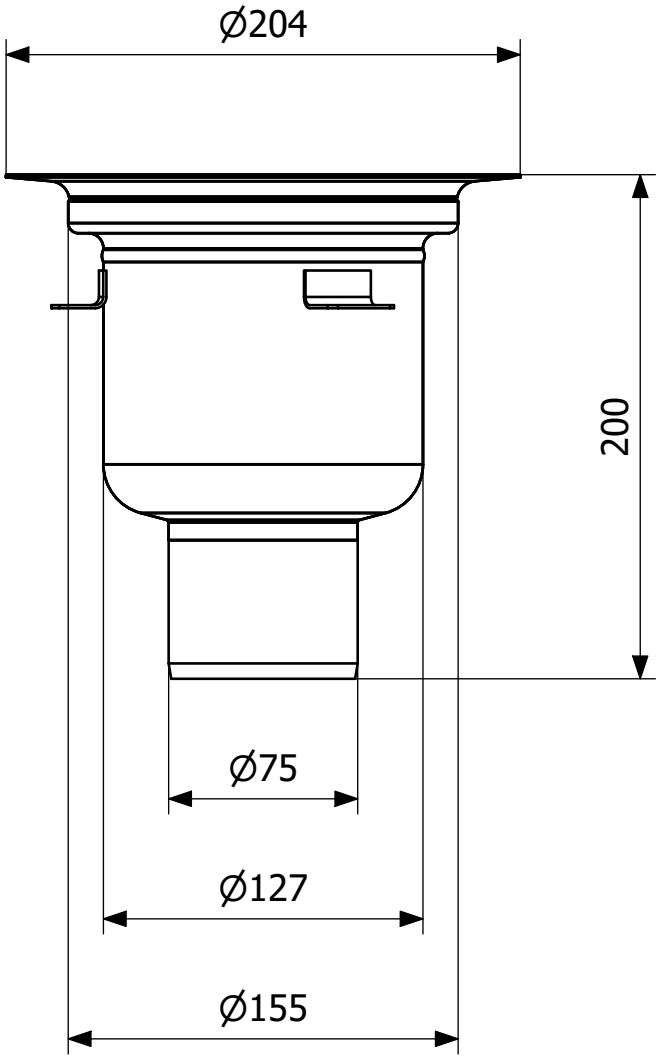
Ø204
200
Ø75
Ø127
Ø155