

RSK 7101013

Utloppshus spygatt i syrafast rostfritt stål med 110 mm bottenutlopp och 150 mm anslutning mot golvrännan.

PRODUKTINFORMATION

RSK nummer	7101013
Artikelns färg	Rostfri
Dimension	Ø110 mm
Funktion	Bottenutlopp
Material	Syrafast rostfritt stål 1.4404
Storlek	Ø150 mm
Tryck/flöde/temp	5,2 l/s
Utförande	Spygatt
Ytbehandling	Kallvalsad (2B)

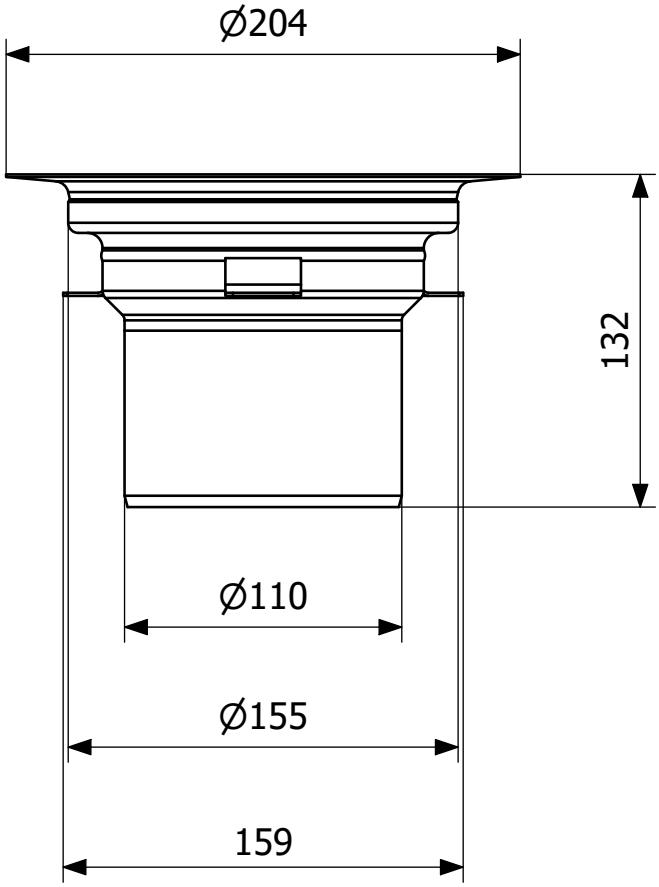
Ø204
132
Ø110
Ø155
159