

RSK 7099518

Utloppshus spygatt i syrafast rostfritt stål med 110 mm sidoutlopp och 220 mm anslutning mot golvränna.

PRODUKTINFORMATION

RSK nummer	7099518
Artikelns färg	Rostfri
Dimension	Ø110 mm
Funktion	Sidoutlopp
Material	Syrafast rostfritt stål 1.4404
Storlek	Ø220 mm
Utförande	Spygatt
Ytbehandling	Kallvalsad (2B)

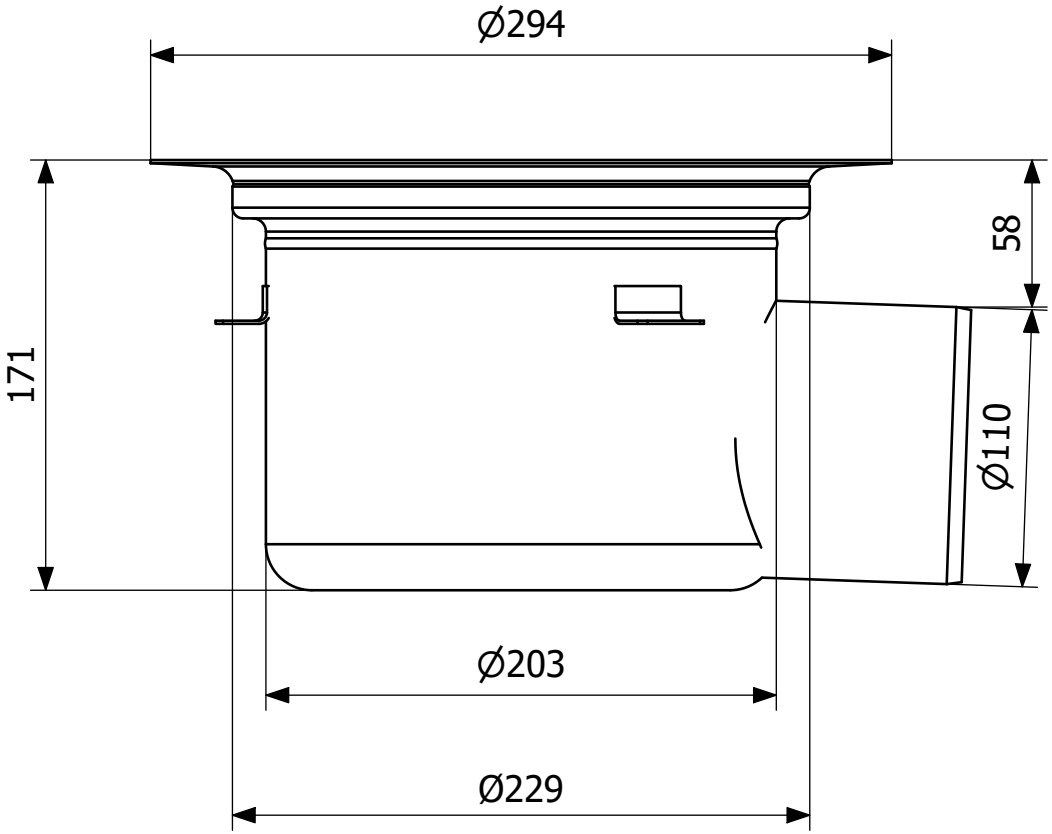
Ø294
171
58
Ø110
Ø203
Ø229