

RSK 7099506

Utloppshus spygatt i syrafast rostfritt stål med 75 mm sidoutlopp och 110 mm anslutning mot golvrännan.

RSK 7099506

Utloppshus spygatt i syrafast rostfritt stål med 75 mm sidoutlopp och 150 mm anslutning mot golvränna.

RSK 7099517

Utloppshus spygatt i syrafast rostfritt stål med 75 mm sidoutlopp och 220 mm anslutning mot golvränna.

PRODUKTINFORMATION

RSK nummer	7099506
Artikelns färg	Rostfri
Dimension	Ø75 mm
Funktion	Sidoutlopp
Material	Syrafast rostfritt stål 1.4404
Storlek	Ø110 mm
Tryck/flöde/temp	3,6 l/s
Utförande	Spygatt
Ytbehandling	Kallvalsad (2B)

Produktnummer	HA305405PR
Artikelns färg	Rostfri
Dimension	Ø75 mm
Funktion	Sidoutlopp
Material	Syrafast rostfritt stål 1.4404
Storlek	Ø150 mm
Utförande	Spygatt
Ytbehandling	Kallvalsad (2B)

RSK nummer	7099517
Artikelns färg	Rostfri
Dimension	Ø75 mm
Funktion	Sidoutlopp
Material	Syrafast rostfritt stål 1.4404
Storlek	Ø220 mm
Tryck/flöde/temp	5,2 l/s
Utförande	Spygatt
Ytbehandling	Kallvalsad (2B)

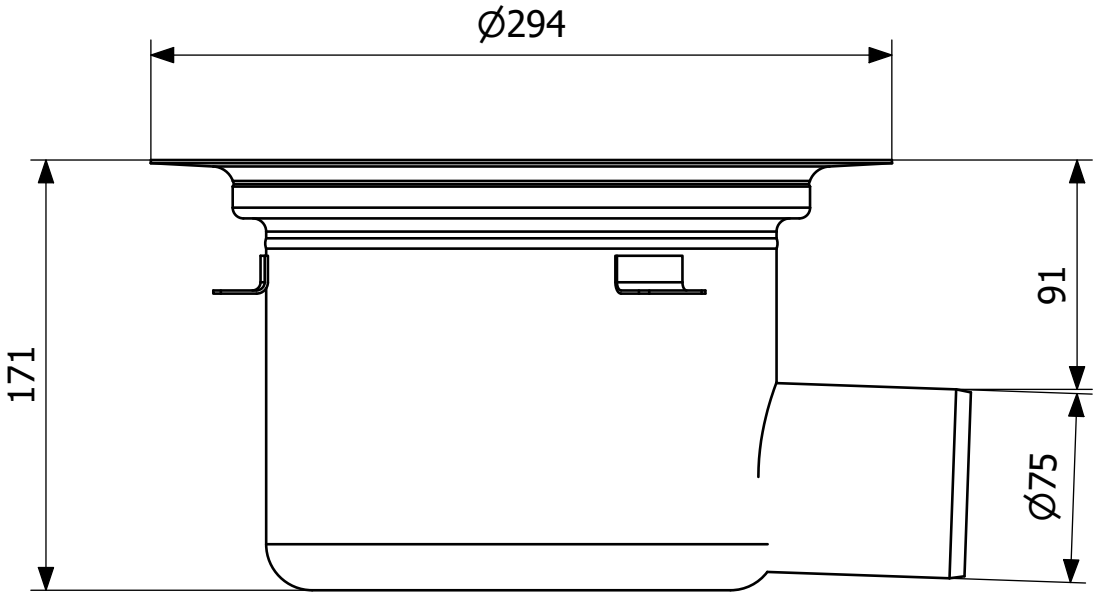
∅294
171
91
∅75