

RSK 7099514

Utloppshus spygatt i syrafast rostfritt stål med 75 mm sidoutlopp och 150 mm anslutning mot golvrännan.

PRODUKTINFORMATION

RSK nummer	7099514
Artikelns färg	Rostfri
Dimension	Ø75 mm
Funktion	Sidoutlopp
Material	Syrafast rostfritt stål 1.4404
Storlek	Ø150 mm
Tryck/flöde/temp	5,2 l/s
Utförande	Spygatt
Ytbehandling	Kallvalsad (2B)

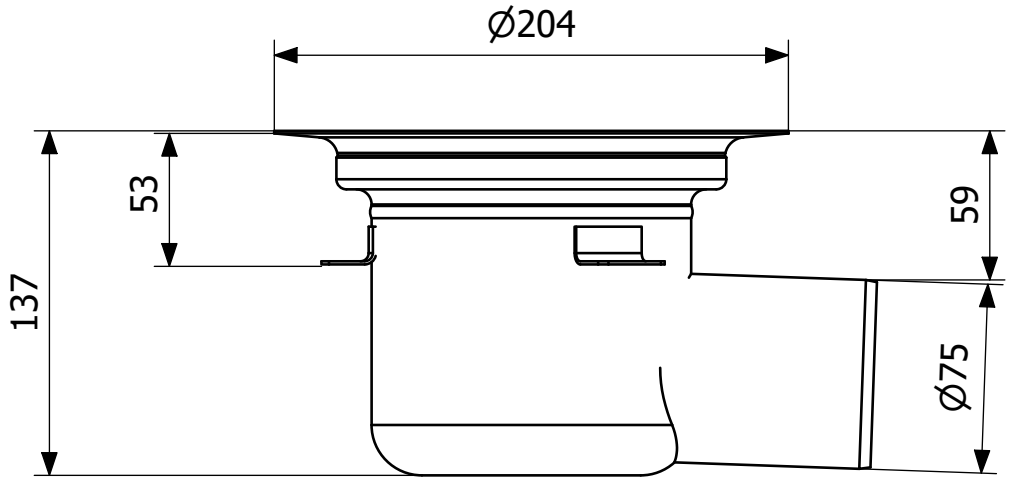
Ø204
53
59
137
Ø75