

RSK 7118273

Golvbrunnsvattenlås 110 är ett vattenlås i rostfritt stål, försett med en gummitätning. Golvbrunnsvattenlåset är urtagbart ur golvbrunnen för enkel rengöring. Golvbrunnsvattenlåset kan med fördel användas som råttstopp.

PRODUKTINFORMATION

RSK nummer	7118273
Artikelns färg	Rostfri
Dimension	Ø130 mm
Funktion	För Ø130 mm golvbrunnar
Material	Rostfritt stål 1.4301
Utförande	Med o-ringstätning
Ytbehandling	Borstad
Övrig Info	Vattenlås i hygieniskt utförande för Purusbrunnar sildimension Ø130 mm.

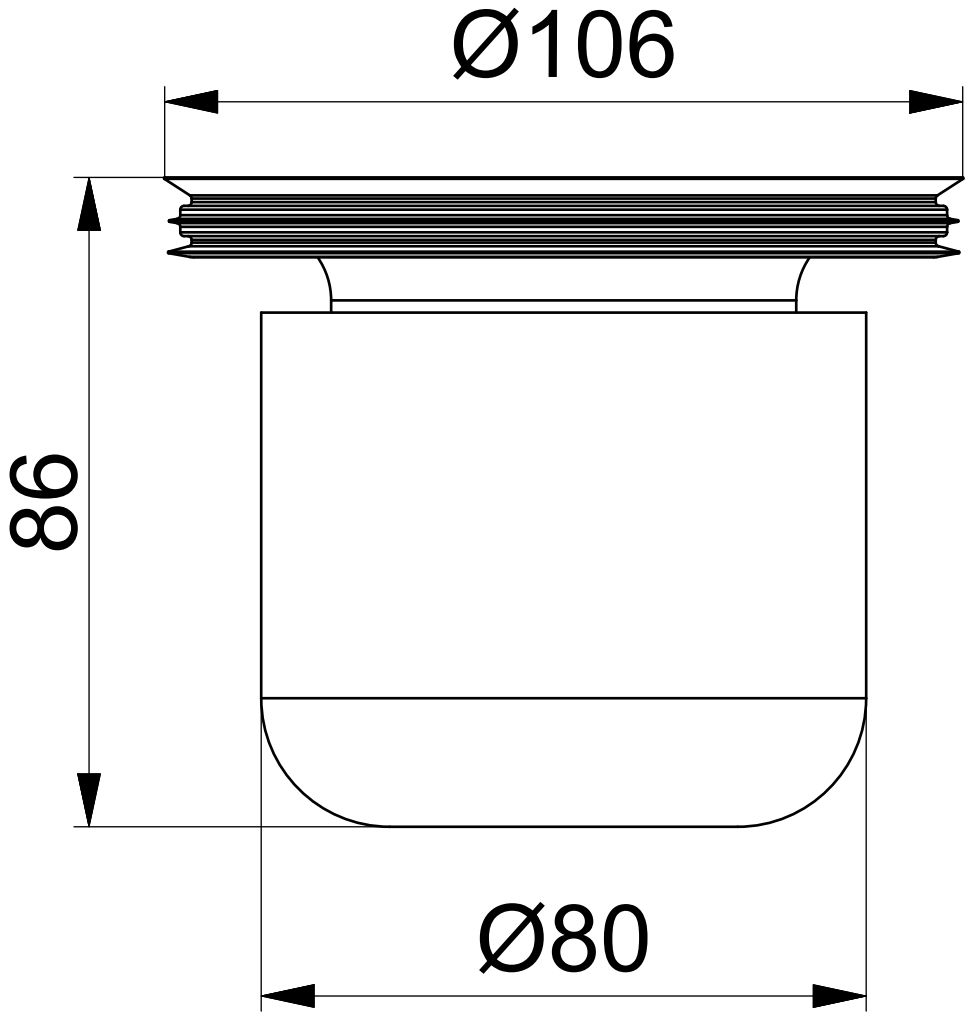
Ø106
86
Ø80