

RSK 7113537

Golvbrunnsvattenlås Flex Neptun är ett vattenlås i plast, försedd med gummitätning. Golvbrunnsvattenlåset är försett med ett trådhandtag i stål och är urtagbart ur golvbrunnen för enkel rengöring.

PRODUKTINFORMATION

RSK nummer	7113537
Artikelns färg	Vit
Dimension	Ø110 mm
Funktion	För Ø130 mm golvbrunnar
Material	PP
Utförande	Med o-ringstätning
Övrig Info	Vattenlåset är urtagbart ur golvbrunnen för enkel rengöring.

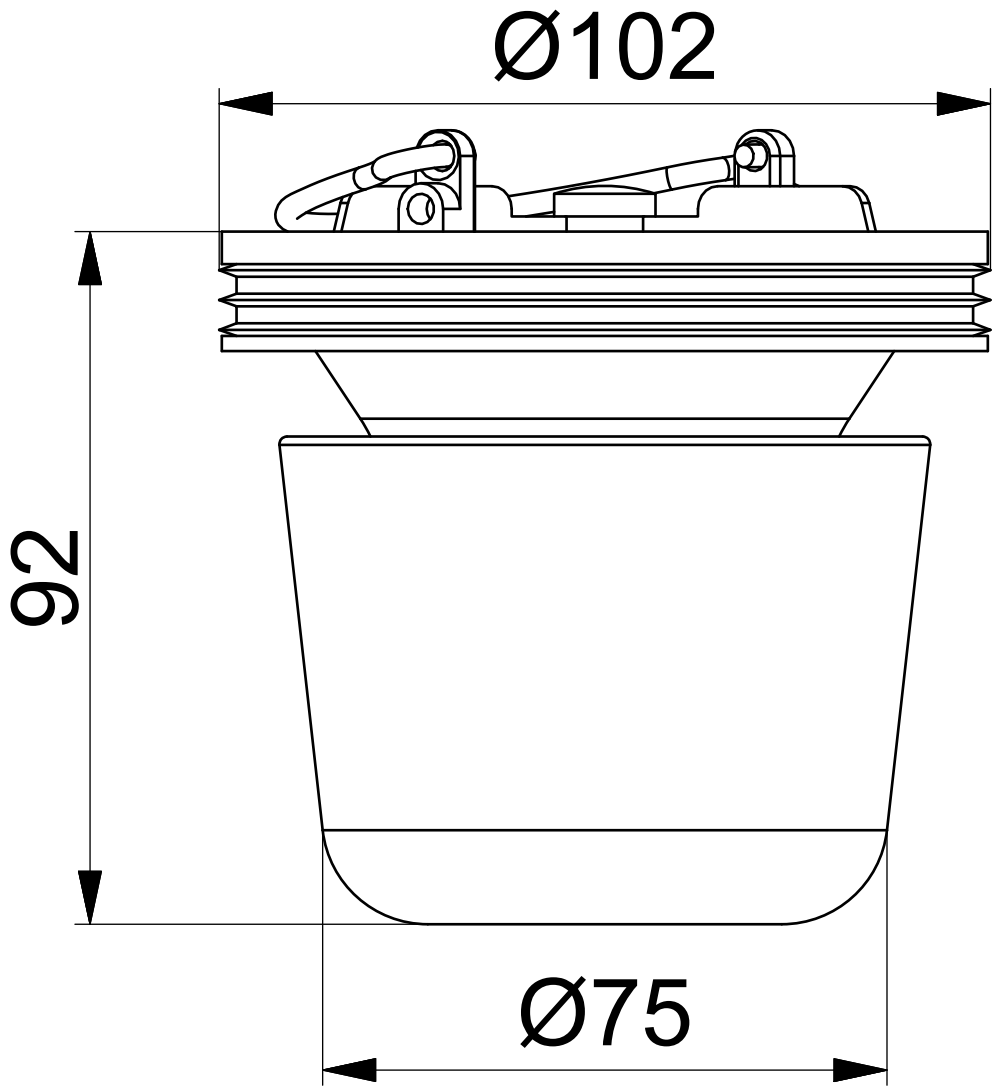
Ø102
92
Ø75