

RSK 7113596

Golvbrunnsvattenlås Ran med stänkskydd passar golvbrunnar med extra inlopp. Golvbrunnsvattenlåset är urtagbart ur golvbrunnen för enkel rengöring.

PRODUKTINFORMATION

RSK nummer	7113596
Artikelns färg	Vit
Dimension	150
Funktion	Golvbrunnar med extra inlopp
Material	PP
Utförande	Med stänkskydd
Övrig Info	För Purusbrunnar sildimension Ø150 mm. Vattenlås för golvbrunnar med extra inlopp: Loke, Sigex, Baldex, Våge!

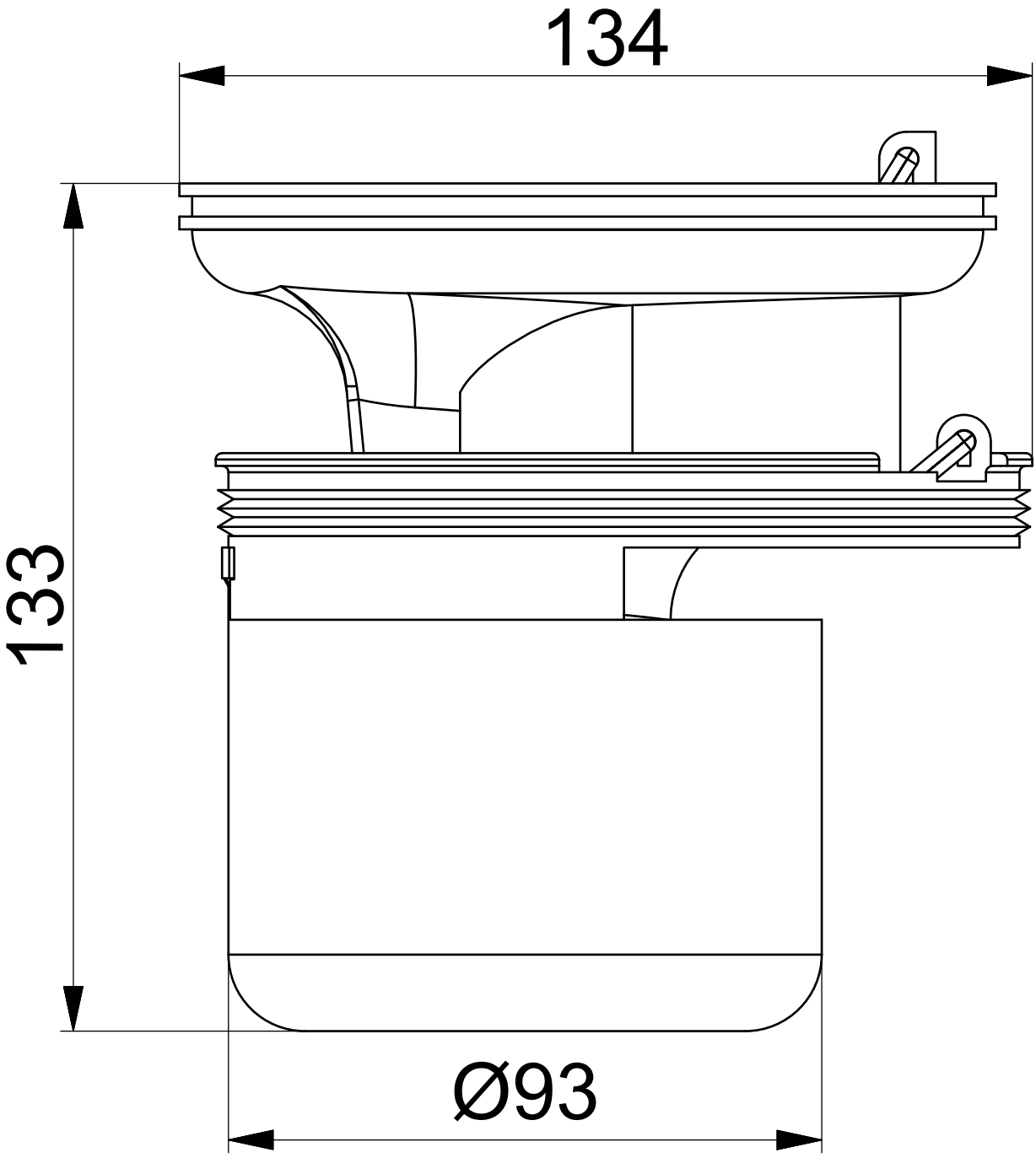
134
133
Ø93