

RSK 8075955

Vattenlåssats för anslutning i golv med pungvattenlås G32 och 90° utloppsrör Ø32 mm. Levereras komplett med golvhuv. 175st/frp.

RSK 8075954

Vattenlåssats för anslutning i golv med pungvattenlås G32 och 90° utloppsrör Ø32 mm. Levereras komplett med golvhuv.

PRODUKTINFORMATION

RSK nummer	8075955
Artikelns färg	Vit
Dimension	G32xØ32 mm
Funktion	För tvättställ, golvanslutning
Material	PP, ABS
Tryck/flöde/temp	0,6 l/s
Utförande	Med 90° rör och huv

RSK nummer	8075954
Artikelns färg	Vit
Dimension	G32xØ32 mm

Funktion	För tvättställ, golvanslutning
Material	PP, ABS
Tryck/flöde/temp	0,6 l/s
Utförande	Med 90° rör och huv

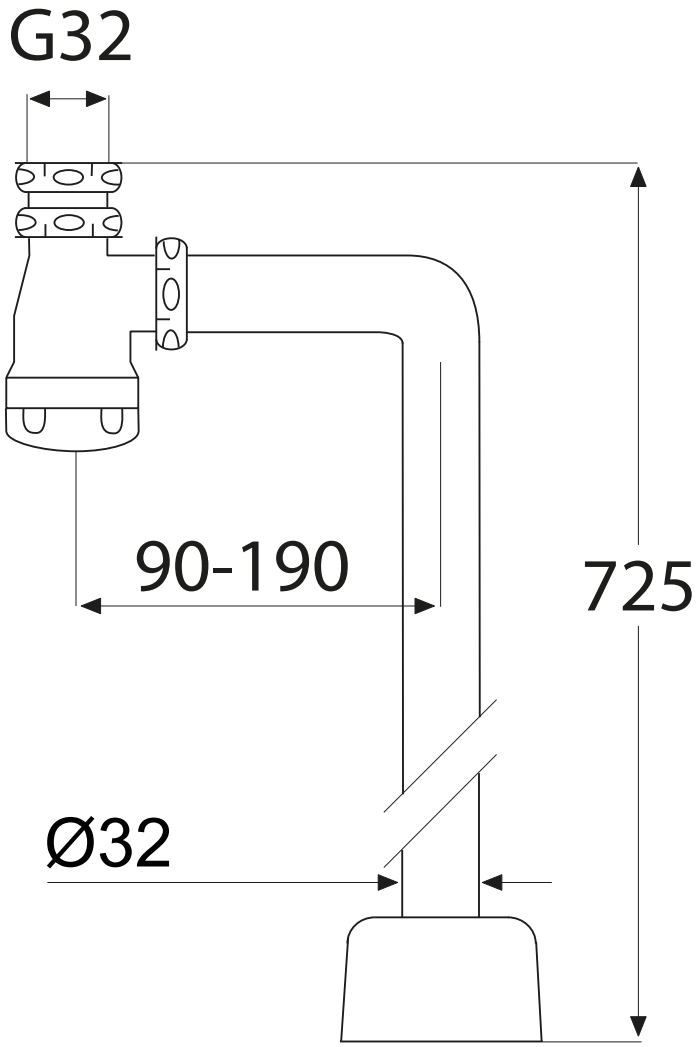
G32
90-190
725
Ø32