

RSK 8075145

Vattenlåssats för anslutning i golv med rakt vattenlås G32 och Ø32 mm utloppsrör. Levereras komplett med golvhuv

PRODUKTINFORMATION

RSK nummer	8075145
Artikelns färg	Vit
Dimension	G32xØ32 mm
Funktion	För tvättställ, golvanslutning
Material	PP, ABS
Tryck/flöde/temp	0,6 l/s
Utförande	Med rakt rör och huv

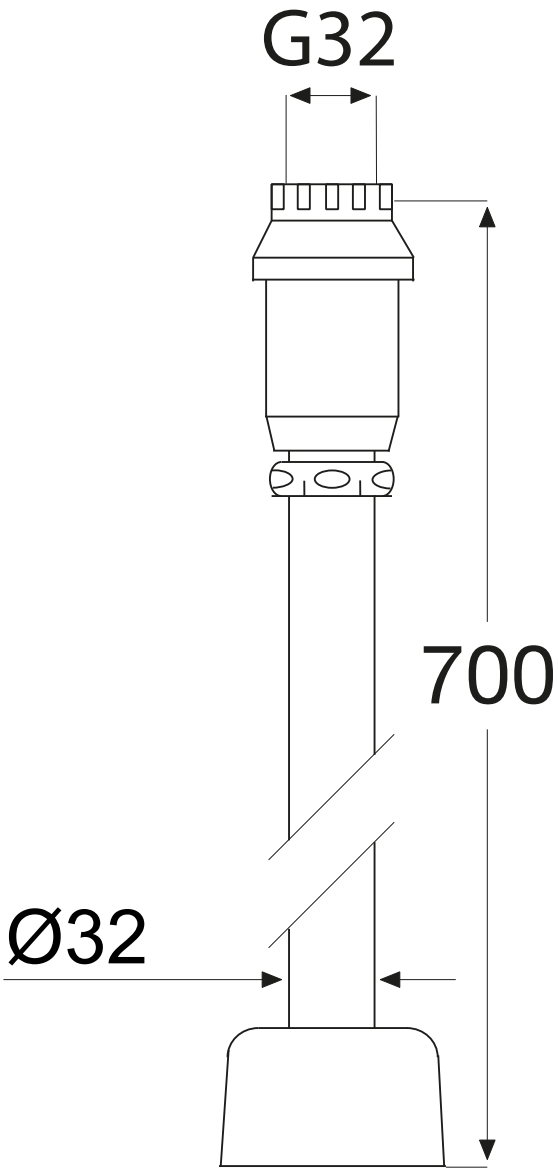
G32
700
Ø32