

RSK 8075004

Vattenlåssats för anslutning i golv med rakt vattenlås G32 och Ø40 mm utloppsrör. Levereras komplett med golvhuv.

PRODUKTINFORMATION

RSK nummer	8075004
Artikelns färg	Vit
Dimension	G32xØ40 mm
Funktion	För tvättställ, golvanslutning
Material	PP, ABS
Tryck/flöde/temp	0,6 l/s
Utförande	Med rakt rör och huv

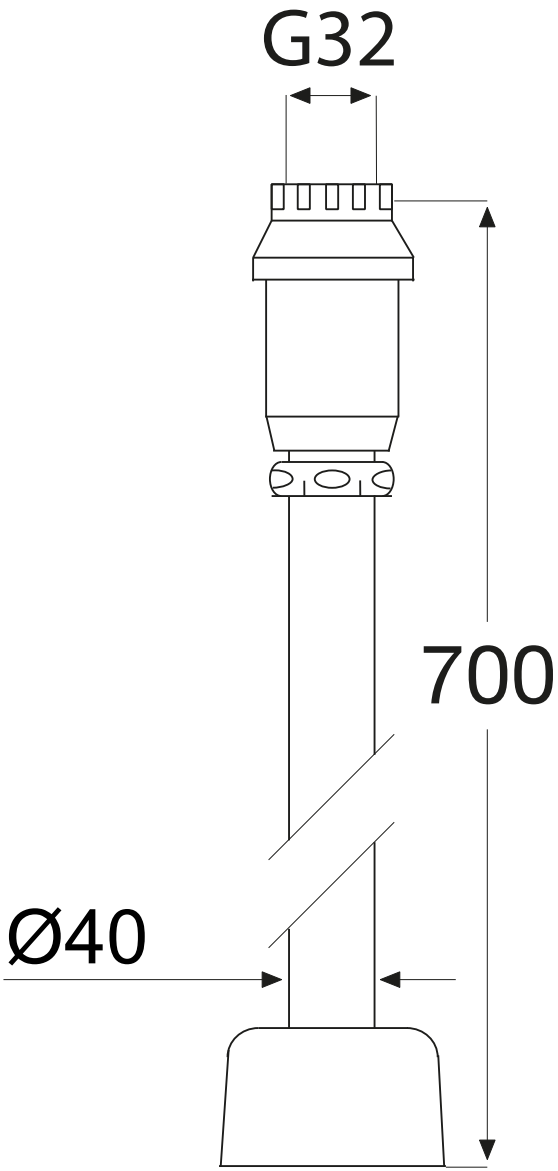
G32
700
Ø40