

RSK 8075608

Vattenlåssats S-böj för anslutning i golv, med utloppsrör Ø40 mm och pungvattenlås G32. Vattenlåssatsen möjliggör installation i golv rakt under bottenventil samt 320 mm sidan om centrum. Levereras komplett med golvhuv.

RSK 8075609

Vattenlåssats S-böj för anslutning i golv, med utloppsrör Ø40 mm och pungvattenlås G32. Vattenlåssatsen möjliggör installation i golv rakt under bottenventil samt 320 mm sidan om centrum. Levereras komplett med golvhuv. 175st/frp.

PRODUKTINFORMATION

RSK nummer	8075608
Artikelns färg	Vit
Dimension	G32xØ40 mm
Funktion	För tvättställ, golvanslutning
Material	PP, ABS
Tryck/flöde/temp	0,6 l/s
Utförande	Med S-Böj och huv

RSK nummer	8075609
Artikelns färg	Vit

Dimension	G32xØ40 mm
Funktion	För tvättställ, golvanslutning
Material	PP, ABS
Tryck/flöde/temp	0,6 l/s
Utförande	Med S-Böj och huv

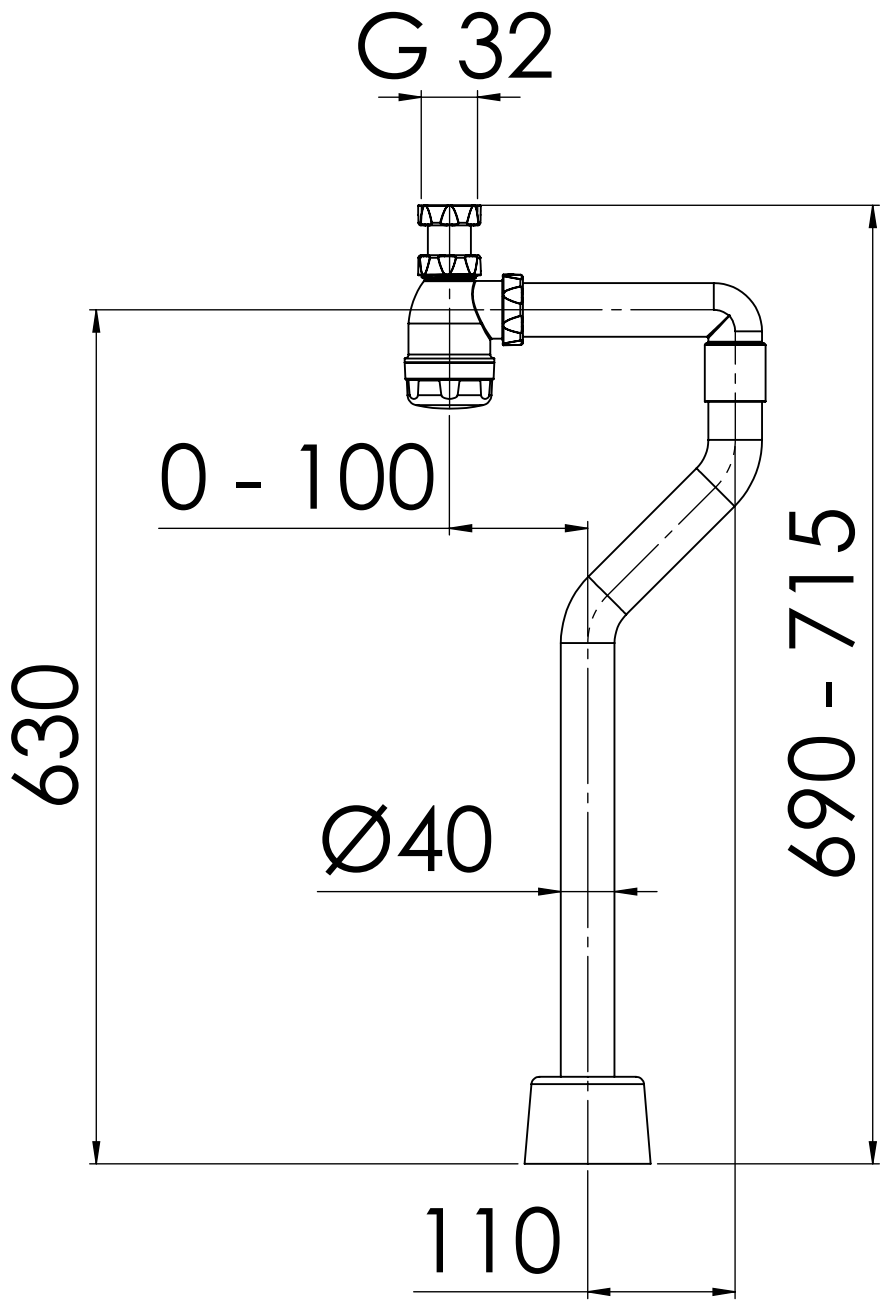
G 32
0 - 100
630
690 - 715
Ø40
110