

RSK 2911444

45° rörvinkel med Ø32 mm dimension i plast. Material i ABS för limning.

PRODUKTINFORMATION

RSK nummer	2911444
Artikelns färg	Vit
Dimension	Ø32 mm
Funktion	Utanpåliggande rördragning
Material	ABS
Storlek	L=30 mm
Tryck/flöde/temp	Max +70°C (+90°C)
Utförande	Dubbelmuff

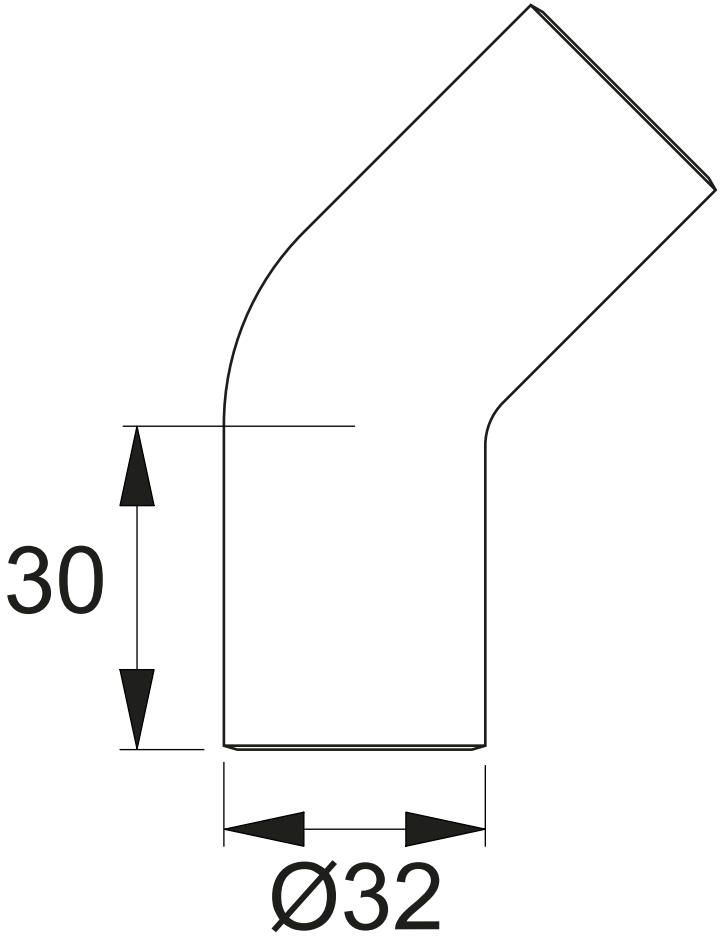
30
Ø32