

RSK 2912047

Vinkelkoppling 90° G32xØ40 lekande mutter är en klämringskoppling i 90° för anslutning av G32 till Ø40 mm rör.

PRODUKTINFORMATION

RSK nummer	2912047
Artikelns färg	Vit
Dimension	G32xØ40 mm
Funktion	Utanpåliggande rördragning
Material	PP
Storlek	42×54 mm
Tryck/flöde/temp	Max +80°C (+95°C)
Utförande	Klämring, invändig gänga

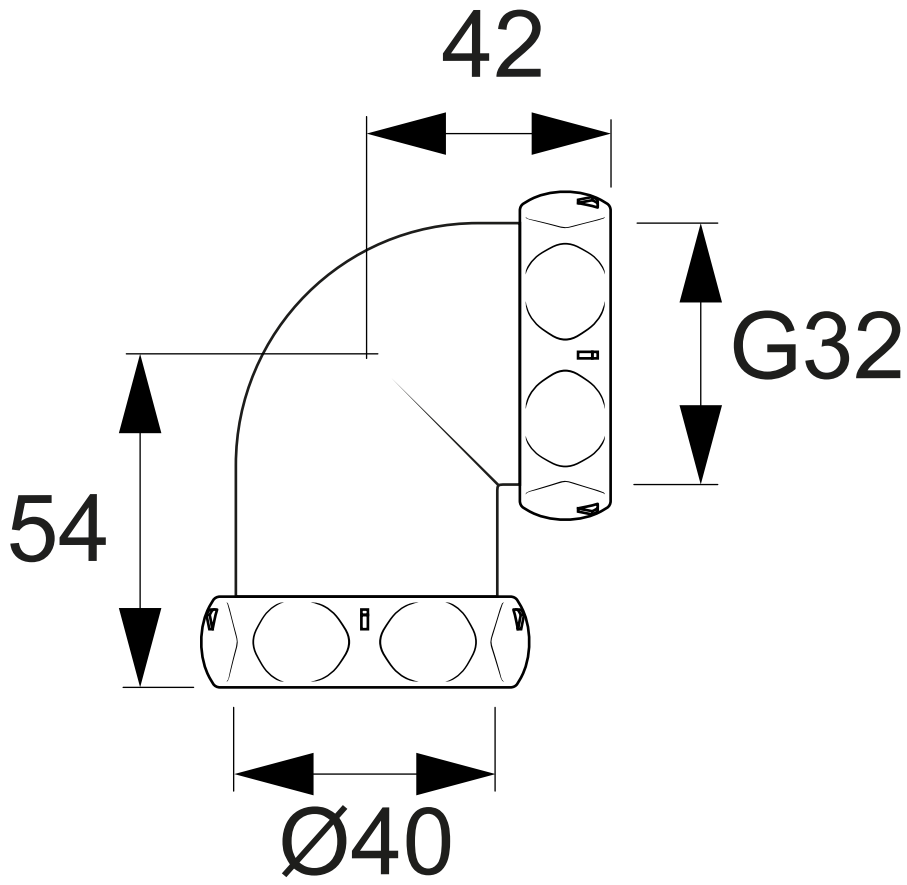
42
G32
54
Ø40