PURUS

RSK 2912046

Vinkelkoppling 90° G32xØ32 lekande mutter är en klämringskoppling i 90° för anslutning av G32 till Ø32 mm rör.



PRODUKTINFORMATION

RSK nummer	2912046
Artikelns färg	Vit
Dimension	G32xØ32 mm
Funktion	Utanpåliggande rördragning
Material	PP
Storlek	35×49 mm
Tryck/flöde/temp	Max +80°C (+95°C)
Utförande	Klämring, invändig gänga

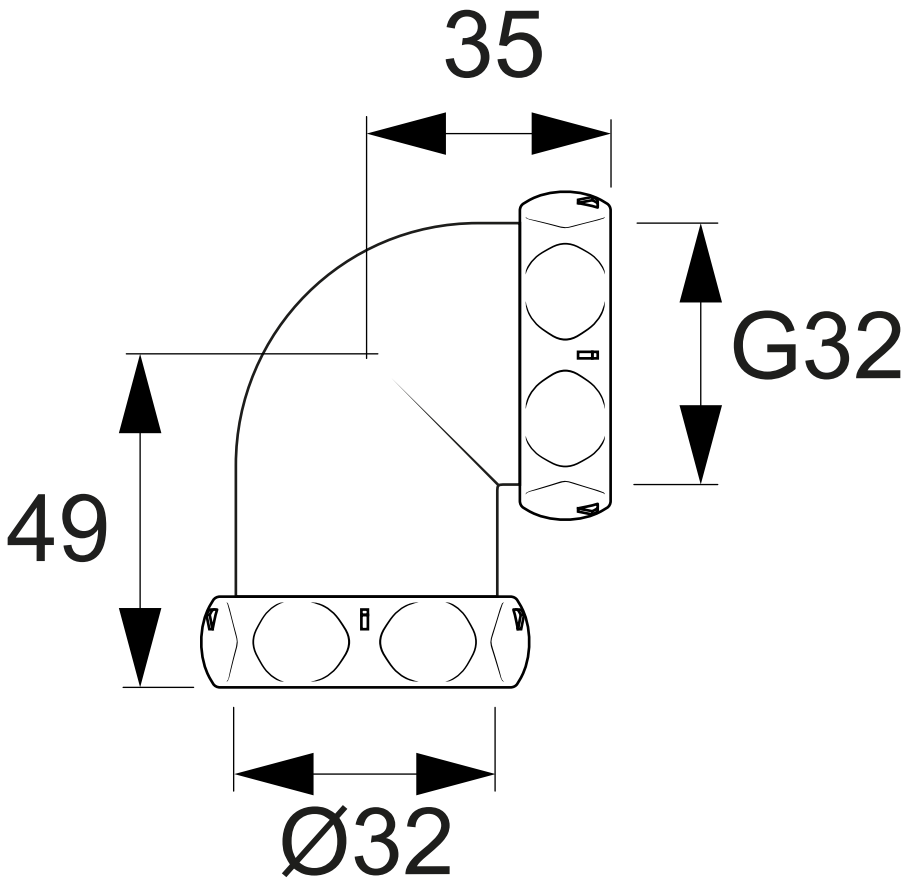
35
G32
49
Ø32