

RSK 2911345

Vinkelkoppling 90° Ø32 är en klämringskoppling i 90° för anslutning av två Ø32 mm rör.

PRODUKTINFORMATION

RSK nummer	2911345
Artikelns färg	Vit
Dimension	Ø32/Ø32 mm
Funktion	Utanpåliggande rördragning
Material	PP
Storlek	L= 51 mm
Tryck/flöde/temp	Max +80°C (+95°C)
Utförande	Dubbel klämringskoppling

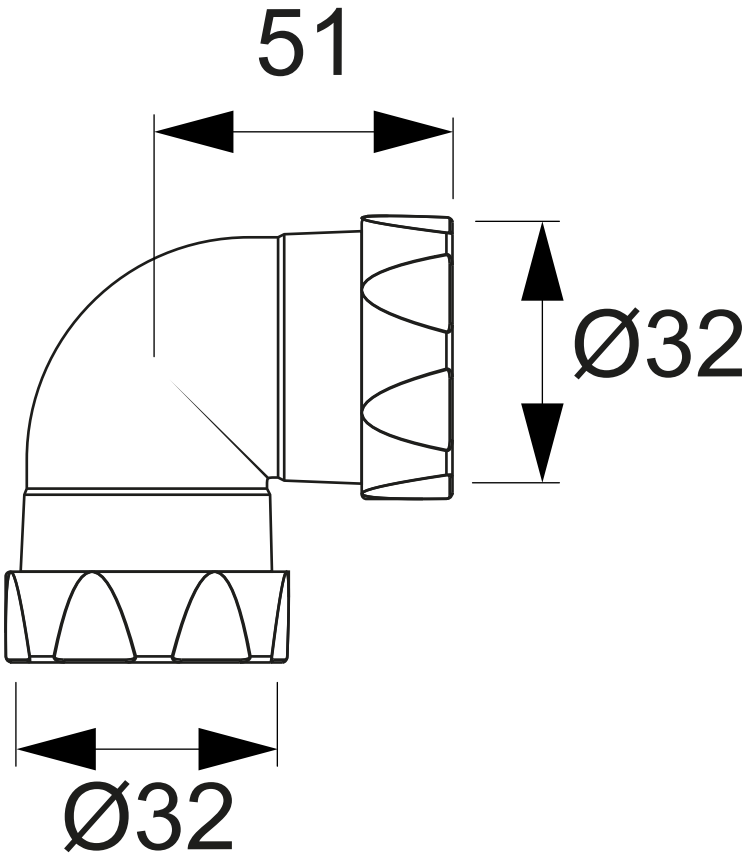
51
Ø32
Ø32