

RSK 2912616

Vinkelkoppling 90° Ø40 är en klämringskoppling i 90° för anslutning av två Ø40 mm rör.

PRODUKTINFORMATION

RSK nummer	2912616
Artikelns färg	Vit
Dimension	Ø40/Ø40 mm
Funktion	Utanpåliggande rördragning
Material	PP
Storlek	L= 51 mm
Tryck/flöde/temp	Max +80°C (+95°C)
Utförande	Dubbel klämringskoppling

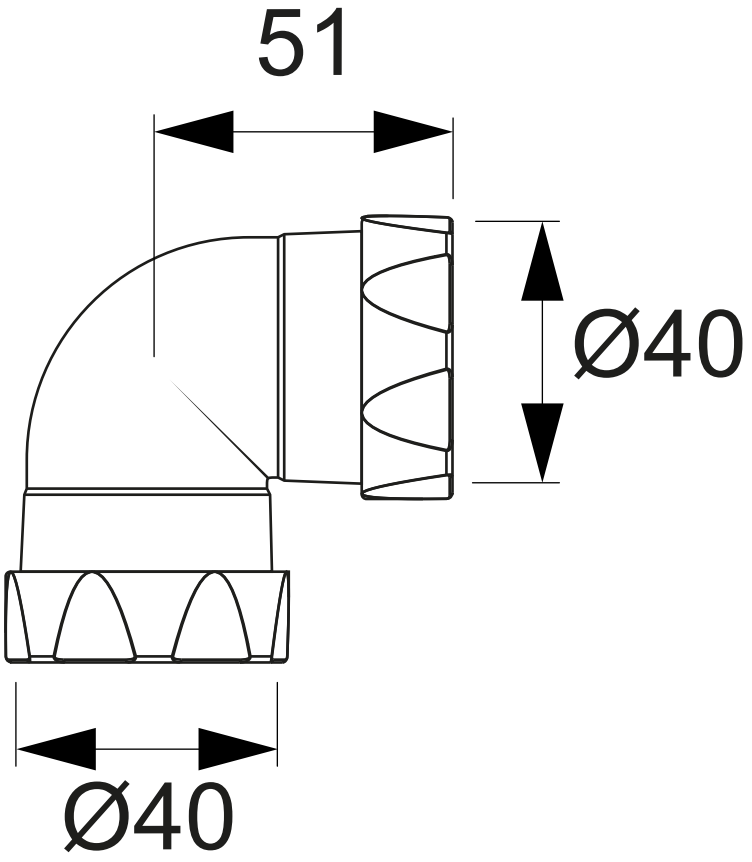
51
Ø40
Ø40