

RSK 2910397

WC anslutning för centrisk anslutning av WC stol. Kan anslutas mot både golv och vägg. Levereras med golvhuv.

PRODUKTINFORMATION

RSK nummer	2910397
Artikelns färg	Vit
Dimension	Ø110 mm
Funktion	För golv och vägganslutning
Material	EVA & Copolymer, TPE
Storlek	H=115 mm
Utförande	Centrisk med golvhuv

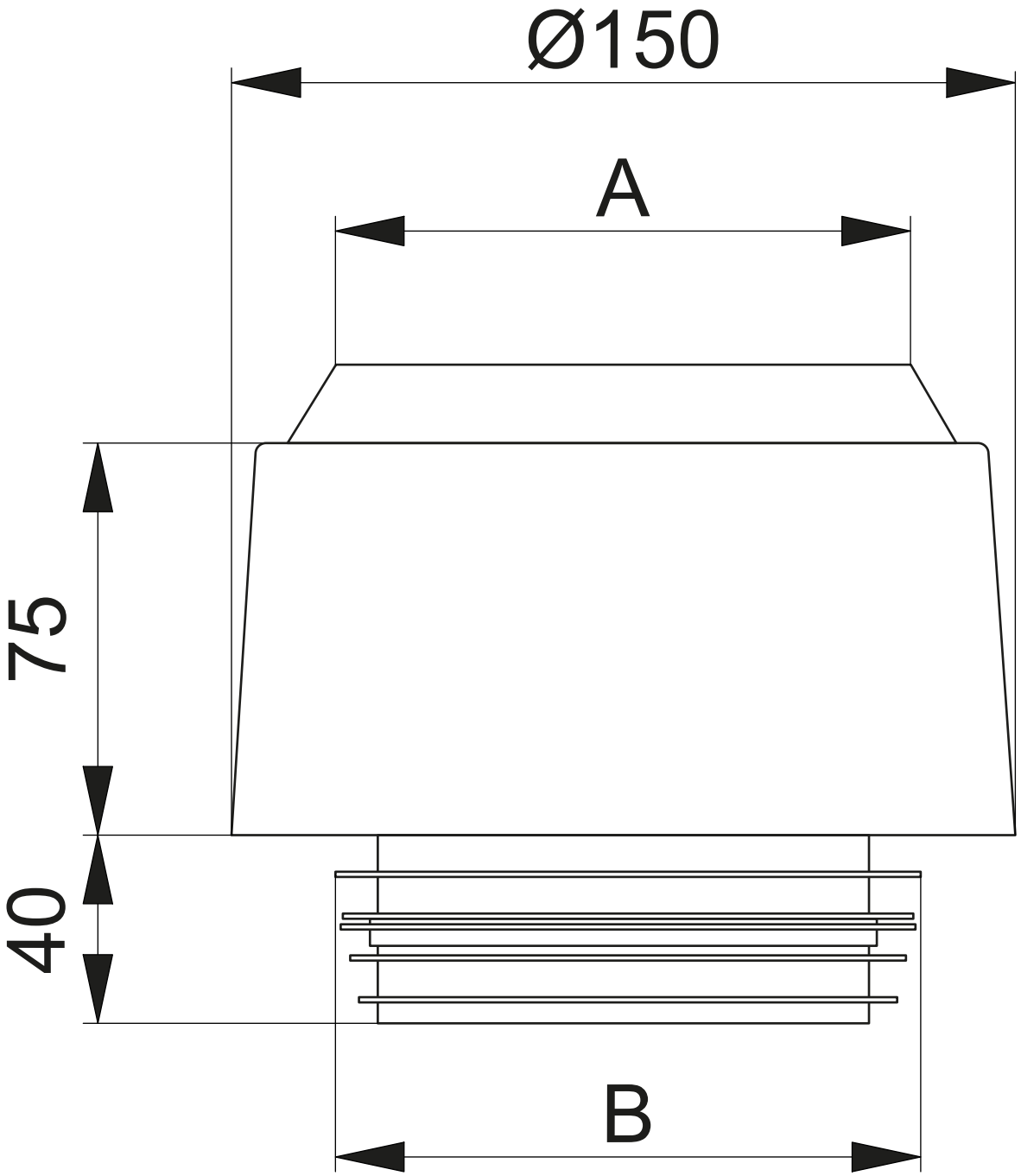
Ø150
A
75
40
B